BOCHNIA
CEBEA

PRODUCENT URZĄDZEŃ CHŁODNICZYCH

2017

KATALOG PRODUKTÓW

O FIRMIE

Producent urządzeń chłodniczych CEBEA w Bochni

z tradycją od 1981 w produkcji urządzeń chłodniczych przeznaczonych do przechowywania i bezpośredniej sprzedaży produktów mięsno - wędliniarskich, nabiałowych, cukierniczych, piekarniczych, warzywniczych, napojów, mrożonek.

Od 1 września 2016 firma przeszła przekształcenie na spółkę prawa handlowego, zyskując status spółki z ograniczoną odpowiedzialnością Zakład Produkcji Doświadczalnej CEBEA Sp. z o. o.

Stosowane w naszej produkcji nowoczesne technologie, materiały i podzespoły chłodnicze, zdobyte doświadczenie oraz umiejętność rozpoznawania potrzeb klientów, jak i sukcesywne powiększanie asortymentu wyrobów, pozwoliły stworzyć ofertę urządzeń chłodniczych o wysokim poziomie wzornictwa, jakości, technologii i zabezpieczeniu serwisowym na terenie całego kraju.

Priorytetem dla naszej firmy we współpracy z partnerami jest dostarczanie produktów najwyższej jakości, funkcjonalnych, estetycznych, odpowiadających potrzebom każdego segmentu rynku, oraz stworzenie korzystnych warunków handlowych.

Stworzyliśmy szeroką i kompetentną sieć dystrybucji naszych produktów na terenie całego kraju, jak również na rynkach europejskich. Logo naszej firmy widoczne jest w Niemczech, Wielkiej Brytanii, Szwecji, Irlandii, Węgrzech, Słowacji, Czechach, Rumunii, Ukrainie, Kanadzie, Litwie, Łotwie jak również na rynkach krajów arabskich.

SPIS TREŚCI

01	WITRYNY **CHŁODNICZE**	4-29
02	WITRYNY **CUKIERNICZE**	30-45
03	SZAFY **CHŁODNICZE**	46-56
04	REGAŁY **CHŁODNICZE**	57-69
05	REGAŁY **CUKIERNICZE**	70-73
06	REGAŁY **WARZYWNE**	74-78

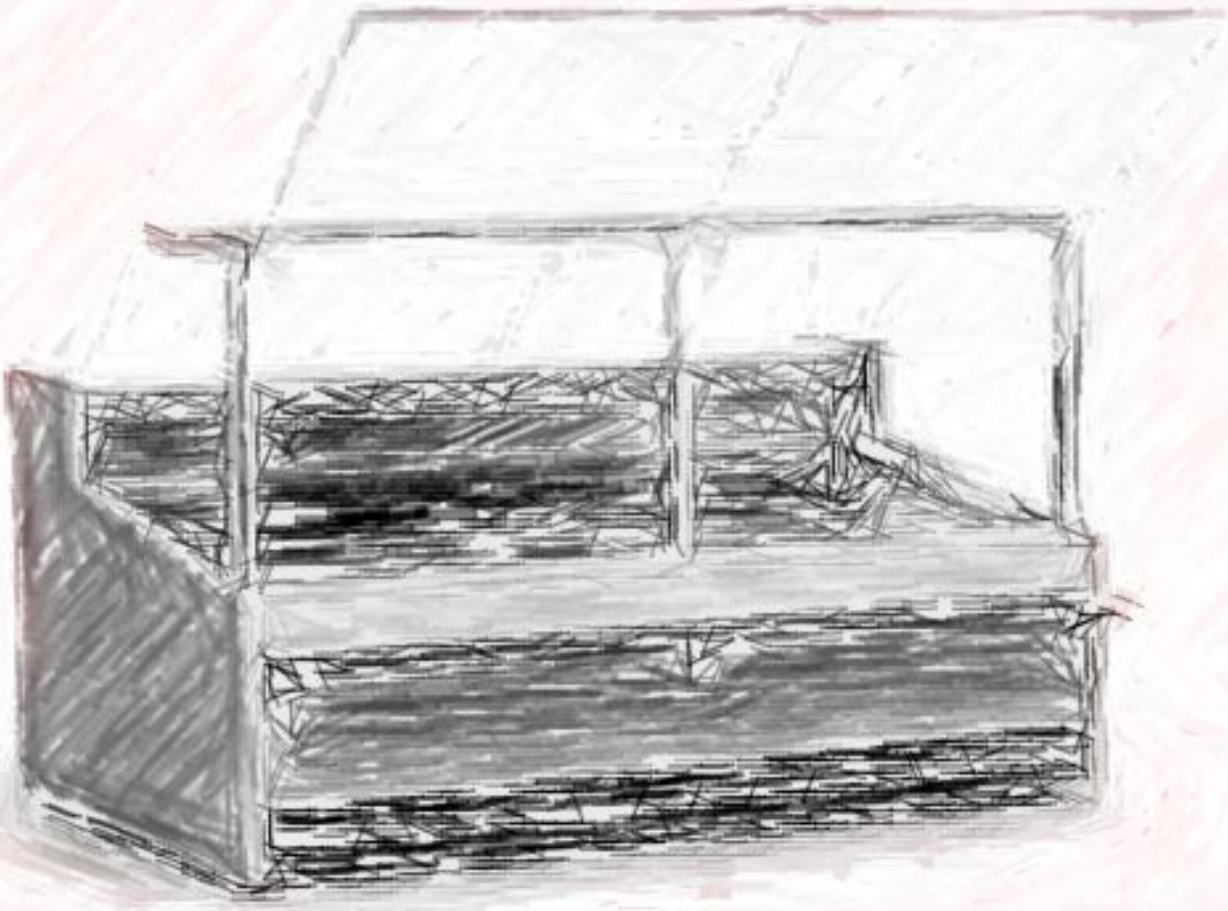

01

WITRYNY
CHŁODNICZE

CARMEN
WCh-8

szyba prosta

Wyposażenie standardowe

- szyba frontowa dzielona rozwierna
- chłodzenie: grawitacja
- komora przechowalnicza z blachy nierdzewnej
- termostat z automatycznym odszranianiem i cyfrowym wyświetlaczem
- boki ABS i korpus izolowany ekologiczną pianką poliuretanową
- oświetlenie ekspozycyjne - świetlówka LED
- przesłonki nocne
- agregat chłodniczy wewnętrzny
- ekspozycja z blachy nierdzewnej
- blat roboczy PCV

Inne wersje

- przystosowana do łączenia w ciągi
- pod agregat zewnętrzny z zaworem rozprężnym
- narożniki chłodnicze wewnętrzny i zewnętrzny str. 10 katalogu
- stolik kasowy LS-R8 str 25
- samoobsługowa z zakresem temperatur +4 ÷ +10 °C

Wyposażenie dodatkowe

- blat roboczy z granitu lub blachy nierdzewnej
- przegroda ruchoma lub stała
- półka szklana w części ekspozycyjnej
- dolna półka dla klienta (reling)
- grzałka rynienki skroplin
- świetlówka mięsna LED
- nakładki kaskadowe
- wanna na świeżą rybę
- gniazdo elektryczne
- podstawka na noże
- przesuwna półka na wagę/krajalnicę
- kółka
- zabezpieczenie antykorozyjne parownika
- automatyczne odparowanie skroplin
- obudowa z płyty lakierowanej MDF

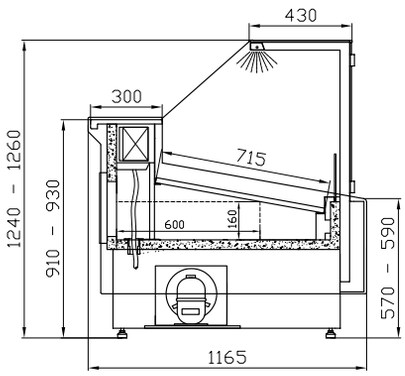

Dane techniczne

DŁUGOŚĆ	mm	1330	1570	2000	2580	3060
SZEROKOŚĆ	mm	1165				
WYSOKOŚĆ	mm	1240-1260				
ZAKRES TEMPERATUR	°C	OD +1°C DO +7°C PRZY TEMPERATURZE OTOCZENIA 25°C I WILGOTNOŚCI WZGLĘDNEJ 60%				
CZYNNIK CHŁODNICZY	—	R507				
POJEMNOŚĆ UŻYTKOWA	l	340	400	520	680	800
POWIERZCHNIA EKSPOZYCYJNA	m^2	0,9	1,07	1,38	1,8	2,14
NAPIĘCIE ZNAMIONOWE	V	230/50Hz				
MOC ZNAMIONOWA	W	340	420	590	600	650
ZUŻYCIE ENERGII ELEKTRYCZNEJ	kWh/24h	6,2	6,5	8,9	9,1	9,8
ZAPOTRZEBOWANIE MOCY CHŁODNICZEJ NA JEDNOSTKĘ URZĄDZENIA	W/m	450				
MASA	kg	150	185	230	285	330

szyba prosta

CARMEN
WCh-8 LS-080

+1/+7°C R507 LED H17

Wyposażenie standardowe

- szyba frontowa podnoszona na siłownikach
- chłodzenie: grawitacja
- komora przechowalnicza z blachy nierdzewnej
- termostat z automatycznym odszranianiem i cyfrowym wyświetlaczem
- boki ABS i korpus izolowany ekologiczną pianką poliuretanową
- oświetlenie ekspozycyjne - świetlówka LED
- przesłonki nocne
- agregat chłodniczy wewnętrzny
- ekspozycja z blachy nierdzewnej
- blat roboczy PCV

Inne wersje

- przystosowana do łączenia w ciągi
- pod agregat zewnętrzny z zaworem rozprężnym
- narożniki chłodnicze wewnętrzny i zewnętrzny str. 11 katalogu
- stolik kasowy LS-R8 str 25 katalogu
- samoobsługowa z zakresem temperatur +4 ÷ +10 °C

Wyposażenie dodatkowe

- blat roboczy z granitu lub blachy nierdzewnej
- przegroda ruchoma lub stała
- półka szklana w części ekspozycyjnej
- dolna półka dla klienta (reling)
- grzałka rynienki skroplin
- świetlówka mięsna LED
- nakładki kaskadowe
- wanna na świeżą rybę
- gniazdo elektryczne
- podstawka na noże
- przesuwna półka na wagę/krajalnicę
- kółka
- zabezpieczenie antykorozyjne parownika
- automatyczne odparowanie skroplin
- obudowa z płyty lakierowanej MDF

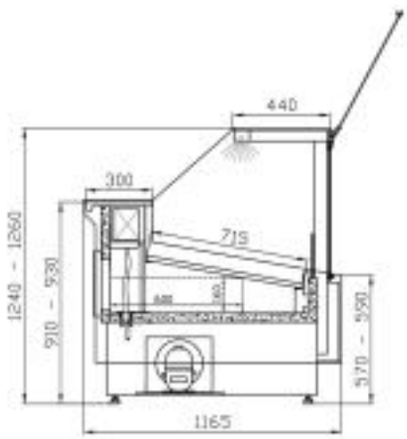

Dane techniczne

DŁUGOŚĆ	mm	1330	1570	2000	2580	3060
SZEROKOŚĆ	mm	1165				
WYSOKOŚĆ	mm	1240-1260				
ZAKRES TEMPERATUR	°C	OD +1°C DO +7°C PRZY TEMPERATURZE OTOCZENIA 25°C I WILGOTNOŚCI WZGLĘDNEJ 60%				
CZYNNIK CHŁODNICZY	—	R507				
POJEMNOŚĆ UŻYTKOWA	l	340	400	520	680	800
POWIERZCHNIA EKSPOZYCYJNA	m^2	0,9	1,07	1,38	1,8	2,14
NAPIĘCIE ZNAMIONOWE	V	230/50Hz				
MOC ZNAMIONOWA	W	340	420	590	600	650
ZUŻYCIE ENERGII ELEKTRYCZNEJ	kWh/24h	6,2	6,5	8,9	9,1	9,8
ZAPOTRZEBOWANIE MOCY CHŁODNICZEJ NA JEDNOSTKĘ URZĄDZENIA	W/m	450				
MASA	kg	150	185	230	285	330

CARMEN
WCh-8/1

szyba prosta

+1/+7°C R507 LED H17

Wyposażenie standardowe

- szyba frontowa dzielona rozwierna
- chłodzenie: obieg wymuszony
- komora przechowalnicza z blachy nierdzewnej
- termostat z automatycznym odszranianiem i cyfrowym wyświetlaczem
- boki ABS i korpus izolowany ekologiczną pianką poliuretanową
- oświetlenie ekspozycyjne - świetlówka LED
- przesłonki nocne
- agregat chłodniczy wewnętrzny
- ekspozycja z blachy nierdzewnej
- blat roboczy PCV

Inne wersje

- przystosowana do łączenia w ciągi
- pod agregat zewnętrzny z zaworem rozprężnym
- narożniki chłodnicze wewnętrzny i zewnętrzny str. 10 katalogu
- stolik kasowy LS-R8 str. 25 katalogu
- samoobsługowa z zakresem temperatur +4 ÷ +10 °C

Wyposażenie dodatkowe

- blat roboczy z granitu lub blachy nierdzewnej
- przegroda ruchoma lub stała
- półka szklana w części ekspozycyjnej
- dolna półka dla klienta (reling)
- grzałka rynienki skroplin
- świetlówka mięsna LED
- nakładki kaskadowe
- wanna na świeżą rybę
- gniazdo elektryczne
- podstawka na noże
- przesuwna półka na wagę/krajalnicę
- kółka
- zabezpieczenie antykorozyjne parownika
- automatyczne odparowanie skroplin
- obudowa z płyty lakierowanej MDF

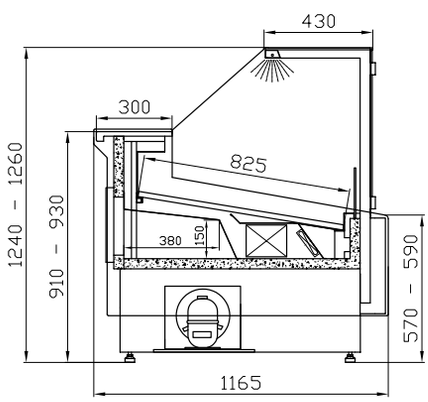

Dane techniczne

DŁUGOŚĆ	mm	1330	1570	2000	2580	3060
SZEROKOŚĆ	mm	1165				
WYSOKOŚĆ	mm	1240-1260				
ZAKRES TEMPERATUR	°C	OD +1°C DO +7°C PRZY TEMPERATURZE OTOCZENIA 25°C I WILGOTNOŚCI WZGLĘDNEJ 60%				
CZYNNIK CHŁODNICZY	—	R507				
POJEMNOŚĆ UŻYTKOWA	l	290	345	440	580	670
POWIERZCHNIA EKSPOZYCYJNA	m^2	1,03	1,23	1,58	2,06	2,46
NAPIĘCIE ZNAMIONOWE	V	230/50Hz				
MOC ZNAMIONOWA	W	370	450	620	630	680
ZUŻYCIE ENERGII ELEKTRYCZNEJ	kWh/24h	6,2	6,5	8,9	9,1	9,8
ZAPOTRZEBOWANIE MOCY CHŁODNICZEJ NA JEDNOSTKĘ URZĄDZENIA	W/m	450				
MASA	kg	155	190	235	290	335

szyba prosta

CARMEN
WCh-8/1 LS-080

+1/+7°C R507 LED H17

Wyposażenie standardowe

- szyba frontowa podnoszona na siłownikach
- chłodzenie: obieg wymuszony
- komora przechowalnicza z blachy nierdzewnej
- termostat z automatycznym odszranianiem i cyfrowym wyświetlaczem
- boki ABS i korpus izolowany ekologiczną pianką poliuretanową
- oświetlenie ekspozycyjne - świetlówka LED
- przesłonki nocne
- agregat chłodniczy wewnętrzny
- ekspozycja z blachy nierdzewnej
- blat roboczy PCV

Inne wersje

- przystosowana do łączenia w ciągi
- pod agregat zewnętrzny z zaworem rozprężnym
- narożniki chłodnicze wewnętrzny i zewnętrzny str. 11 katalogu
- stolik kasowy LS-R8 str. 25 katalogu
- samoobsługowa z zakresem temperatur +4 ÷ +10 °C

Wyposażenie dodatkowe

- blat roboczy z granitu lub blachy nierdzewnej
- przegroda ruchoma lub stała
- półka szklana w części ekspozycyjnej
- dolna półka dla klienta (reling)
- grzałka rynienki skroplin
- świetlówka mięsna LED
- nakładki kaskadowe
- wanna na świeżą rybę
- gniazdo elektryczne
- podstawka na noże
- przesuwna półka na wagę/krajalnicę
- kółka
- zabezpieczenie antykorozyjne parownika
- automatyczne odparowanie skroplin
- obudowa z płyty lakierowanej MDF

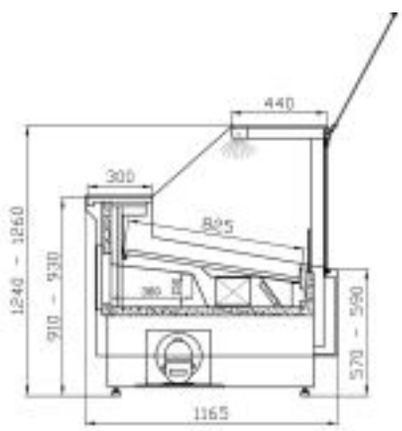

Dane techniczne

DŁUGOŚĆ	mm	1330	1570	2000	2580	3060
SZEROKOŚĆ	mm	1165				
WYSOKOŚĆ	mm	1240-1260				
ZAKRES TEMPERATUR	°C	OD +1°C DO +7°C PRZY TEMPERATURZE OTOCZENIA 25°C I WILGOTNOŚCI WZGLĘDNEJ 60%				
CZYNNIK CHŁODNICZY	—	R507				
POJEMNOŚĆ UŻYTKOWA	l	290	345	440	580	670
POWIERZCHNIA EKSPOZYCYJNA	m^2	1,03	1,23	1,58	2,06	2,46
NAPIĘCIE ZNAMIONOWE	V	230/50Hz				
MOC ZNAMIONOWA	W	370	450	620	630	680
ZUŻYCIE ENERGII ELEKTRYCZNEJ	kWh/24h	6,2	6,5	8,9	9,1	9,8
ZAPOTRZEBOWANIE MOCY CHŁODNICZEJ NA JEDNOSTKĘ URZĄDZENIA	W/m	450				
MASA	kg	155	190	235	290	335

CARMEN

WCh-8 Nz
WCh-8/1 Nz

szyba prosta

Wyposażenie standardowe

- szyba frontowa dzielona rozwierna
- chłodzenie: obieg wymuszony
- komora przechowalnicza narożnika Nw z blachy nierdzewnej
- termostat z automatycznym odszranianiem i cyfrowym wyświetlaczem
- boki ABS i korpus izolowany ekologiczna pianka poliuretanowa
- oświetlenie ekspozycyjne - świetlówka LED
- przesłonki nocne
- agregat chłodniczy wewnętrzny
- ekspozycja z blachy nierdzewnej
- blat roboczy PCV

Inne wersje

- przystosowana do łączenia w ciągi z witrynami Wch-8 i Wch-8/1
- pod agregat zewnętrzny z zaworem rozprężnym
- stolik kasowy LS-R8 str 26 katalogu

Wyposażenie dodatkowe

- blat roboczy z granitu lub blachy nierdzewnej
- przegroda ruchoma
- dolna półka dla klienta (reling)
- grzałka rynienki skroplin
- świetlówka mięsna LED
- nakładki kaskadowe
- wanna na świeżą rybę
- gniazdo elektryczne
- podstawka na noże dla narożników Nw
- przesuwna półka na wagę/krajalnicę dla narożników Nw
- kółka
- zabezpieczenie antykorozyjne parownika
- automatyczne odparowanie skroplin
- obudowa z płyty lakierowanej MDF

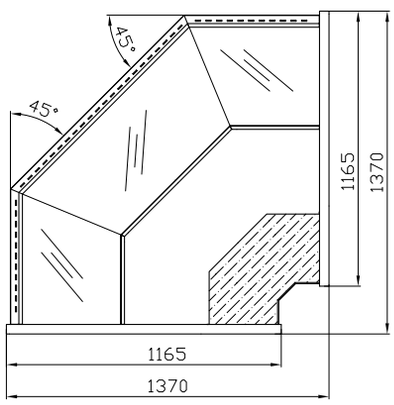

Narożniki wewnętrzne będą dostępne w sprzedaży w pierwszym kwartale 2017 roku

Dane techniczne

		WCh-8 Nz	WCh-8/1 Nz
DŁUGOŚĆ	mm	1368	
SZEROKOŚĆ	mm	1368	
WYSOKOŚĆ	mm	1230 - 1250	
ZAKRES TEMPERATUR	°C	OD +1°C DO +7°C PRZY TEMPERATURZE OTOCZENIA 25°C I WILGOTNOŚCI WZGLĘDNEJ 60%	
CZYNNIK CHŁODNICZY	—	R507	
POJEMNOŚĆ UŻYTKOWA	l	-	-
POWIERZCHNIA EKSPOZYCYJNA	m^2	-	-
NAPIĘCIE ZNAMIONOWE	V	-	
MOC ZNAMIONOWA	W	-	-
ZAPOTRZEBOWANIE MOCY CHŁODNICZEJ NA JEDNOSTKĘ URZĄDZENIA	W/m	-	

szyba prosta

CARMEN

WCh-8 LS-080 Nz
WCh-8/1 LS-080 Nz

Wyposażenie standardowe

- szyba frontowa podnoszona na siłownikach
- chłodzenie: obieg wymuszony
- komora przechowalnicza narożnika Nw z blachy nierdzewnej
- termostat z automatycznym odszranianiem i cyfrowym wyświetlaczem
- boki ABS i korpus izolowany ekologiczną pianką poliuretanową
- oświetlenie ekspozycyjne - świetlówka LED
- przesłonki nocne
- agregat chłodniczy wewnętrzny
- ekspozycja z blachy nierdzewnej
- blat roboczy PCV

Inne wersje

- przystosowana do łączenia w ciągi z witrynami WCh-8 LS-080 i WCh-8/1 LS-080
- pod agregat zewnętrzny z zaworem rozprężnym
- stolik kasowy LS-R8 str 25 katalogu

Wyposażenie dodatkowe

- blat roboczy z granitu lub blachy nierdzewnej
- przegroda ruchoma
- półka szklana w części ekspozycyjnej
- dolna półka dla klienta (reling)
- grzałka rynienki skroplin
- świetlówka mięsna LED
- nakładki kaskadowe
- wanna na świeżą rybę
- gniazdo elektryczne
- podstawka na noże dla narożników Nw
- przesuwna półka na wagę/krajalnicę dla narożników Nw
- kółka
- zabezpieczenie antykorozyjne parownika
- automatyczne odparowanie skroplin
- obudowa z płyty lakierowanej MDF

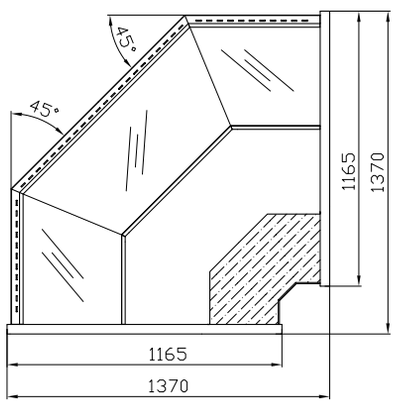

Narożniki wewnętrzne będą dostępne w sprzedaży w pierwszym kwartale 2017 roku

Dane techniczne

		WCh-8 LS-080 Nz	WCh-8/1LS-080 Nz
DŁUGOŚĆ	mm	1368	
SZEROKOŚĆ	mm	1368	
WYSOKOŚĆ	mm	1230 - 1250	
ZAKRES TEMPERATUR	°C	OD +1°C DO +7°C PRZY TEMPERATURZE OTOCZENIA 25°C I WILGOTNOŚCI WZGLĘDNEJ 60%	
CZYNNIK CHŁODNICZY	—	R507	
POJEMNOŚĆ UŻYTKOWA	l	-	-
POWIERZCHNIA EKSPOZYCYJNA	m^2	-	-
NAPIĘCIE ZNAMIONOWE	V	-	
MOC ZNAMIONOWA	W	-	-
ZAPOTRZEBOWANIE MOCY CHŁODNICZEJ NA JEDNOSTKĘ URZĄDZENIA	W/m	-	

OFELIA
WCh-7

szyba gięta

+1/+7°C R507 H17

Wyposażenie standardowe

- szyba frontowa uchylna
- chłodzenie grawitacyjne
- komora przechowalnicza z blachy nierdzewnej
- termostat z automatycznym odszranianiem i cyfrowym wyświetlaczem
- boki ABS i korpus izolowany ekologiczną pianką poliuretanową
- oświetlenie ekspozycyjne- świetlówka biała
- przesłonki nocne
- agregat chłodniczy wewnętrzny
- ekspozycja z blachy nierdzewnej
- blat roboczy PCV

Inne wersje

- przystosowana do łączenia w ciągi
- pod agregat zewnętrzny z zaworem rozprężnym
- stolik kasowy LS-R7 str. 26 katalogu
- narożnik chłodniczy wewnętrzny i zewnętrzny str. 15-16 katalogu

Wyposażenie dodatkowe

- blat roboczy z granitu lub blachy nierdzewnej
- przegroda i półka szklana w części ekspozycyjnej
- przegroda ruchoma
- dolna półka dla klienta (reling)
- świetlówka mięsna „natura" lub LED
- grzałka rynienki skroplin
- nakładki kaskadowe
- wanna na świeżą rybę
- gniazdo elektryczne
- podstawka na noże
- przesuwna półka na wagę/krajalnicę
- kółka
- zabezpieczenie antykorozyjne parownika
- automatyczne odparowanie skroplin

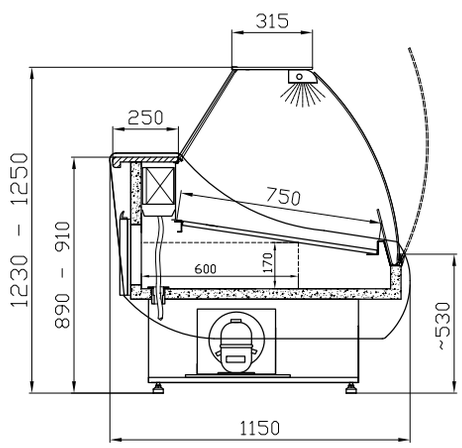

Dane techniczne

DŁUGOŚĆ	mm	1330	1570	2000	2580	3060
SZEROKOŚĆ	mm	1150				
WYSOKOŚĆ	mm	1230 - 1250				
ZAKRES TEMPERATUR	°C	OD +1°C DO +7°C PRZY TEMPERATURZE OTOCZENIA 25°C I WILGOTNOŚCI WZGLĘDNEJ 60%				
CZYNNIK CHŁODNICZY	—	R507				
POJEMNOŚĆ UŻYTKOWA	l	350	415	530	700	830
POWIERZCHNIA EKSPOZYCYJNA	m^2	0,94	1,12	1,44	1,88	2,24
NAPIĘCIE ZNAMIONOWE	V	230/50Hz				
MOC ZNAMIONOWA	W	340	420	590	600	650
ZUŻYCIE ENERGII ELEKTRYCZNEJ	kWh/24h	6,2	6,5	8,9	9,1	9,8
ZAPOTRZEBOWANIE MOCY CHŁODNICZEJ NA JEDNOSTKĘ URZĄDZENIA	W/m	450				
MASA	kg	140	175	215	270	320

szyba gięta

OFELIA
WCh-7/1

+1/+7°C R507 H17

Wyposażenie standardowe

- szyba frontowa uchylna
- chłodzenie: obieg wymuszony
- komora przechowalnicza z blachy nierdzewnej
- termostat z automatycznym odszranianiem i cyfrowym wyświetlaczem
- boki ABS i korpus izolowany ekologiczną pianką poliuretanową
- oświetlenie ekspozycyjne- świetlówka biała
- przesłonki nocne
- agregat chłodniczy wewnętrzny
- ekspozycja z blachy nierdzewnej
- blat roboczy PCV

Inne wersje

- przystosowana do łączenia w ciągi
- pod agregat zewnętrzny z zaworem rozprężnym
- stolik kasowy LS-R7 str. 25 katalogu
- narożnik chłodniczy wewnętrzny i zewnętrzny str. 14-15 katalogu

Wyposażenie dodatkowe

- blat roboczy z granitu lub blachy nierdzewnej
- przegroda i półka szklana w części ekspozycyjnej
- przegroda ruchoma
- dolna półka dla klienta (reling)
- świetlówka mięsna „natura" lub LED
- grzałka rynienki skroplin
- nakładki kaskadowe
- wanna na świeżą rybę
- gniazdo elektryczne
- podstawka na noże
- przesuwna półka na wagę/krajalnicę
- kółka
- zabezpieczenie antykorozyjne parownika
- automatyczne odparowanie skroplin

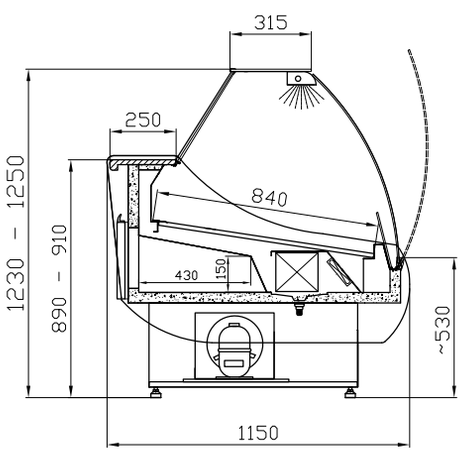

Dane techniczne

DŁUGOŚĆ	mm	1330	1570	2000	2580	3060
SZEROKOŚĆ	mm	1150				
WYSOKOŚĆ	mm	1230 - 1250				
ZAKRES TEMPERATUR	°C	OD +1°C DO +7°C PRZY TEMPERATURZE OTOCZENIA 25°C I WILGOTNOŚCI WZGLĘDNEJ 60%				
CZYNNIK CHŁODNICZY	—	R507				
POJEMNOŚĆ UŻYTKOWA	l	300	360	485	600	720
POWIERZCHNIA EKSPOZYCYJNA	m^2	1,05	1,25	1,62	2,1	2,5
NAPIĘCIE ZNAMIONOWE	V	230/50Hz				
MOC ZNAMIONOWA	W	370	450	620	630	680
ZUŻYCIE ENERGII ELEKTRYCZNEJ	kWh/24h	6,2	6,5	8,9	9,1	9,8
ZAPOTRZEBOWANIE MOCY CHŁODNICZEJ NA JEDNOSTKĘ URZĄDZENIA	W/m	450				
MASA	kg	140	170	215	270	320

OFELIA

WCh-7 Nw
WCh-7/1 Nw

szyba gięta

Wyposażenie standardowe

- szyba frontowa uchylna
- chłodzenie grawitacyjne / obieg wymuszony
- komora przechowalnicza z blachy nierdzewnej
- termostat z automatycznym odszranianiem i cyfrowym wyświetlaczem
- boki ABS i korpus izolowany ekologiczną pianką poliuretanową
- oświetlenie ekspozycyjne- świetlówka biała
- przesłonki nocne
- agregat chłodniczy wewnętrzny
- ekspozycja z blachy nierdzewnej
- blat roboczy PCV

Inne wersje

- przystosowana do łączenia w ciągi z witrynami WCh-7 i WCh-7/1
- pod agregat zewnętrzny z zaworem rozprężnym
- stolik kasowy LS-R7 str. 25 katalogu

Wyposażenie dodatkowe

- blat roboczy z granitu lub blachy nierdzewnej
- przegroda ruchoma
- dolna półka dla klienta (reling)
- świetlówka mięsna „natura" lub LED
- grzałka rynienki skroplin
- nakładki kaskadowe
- wanna na świeżą rybę
- gniazdo elektryczne
- podstawka na noże
- przesuwna półka na wagę/krajalnicę
- kółka
- zabezpieczenie antykorozyjne parownika
- automatyczne odparowanie skroplin

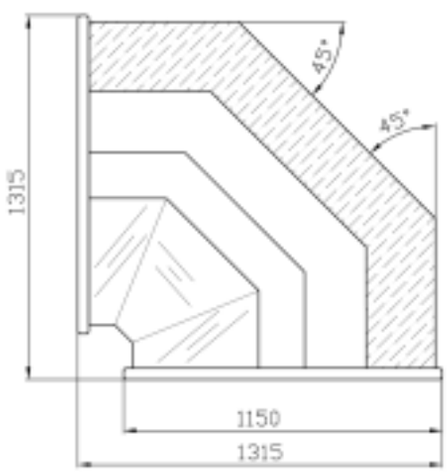

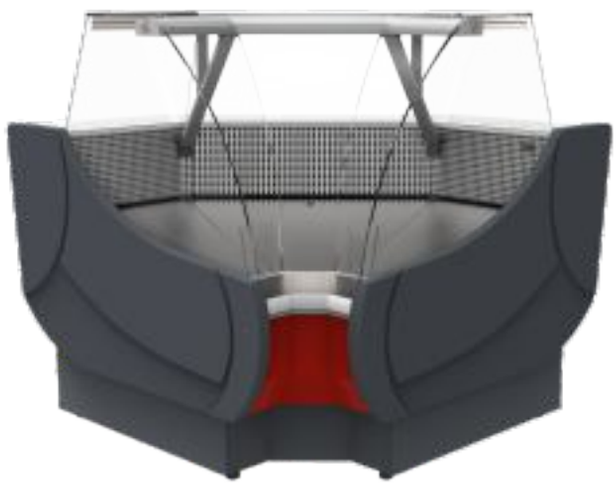

Dane techniczne

		WCh-7 Nw	WCh-7/1 Nw
DŁUGOŚĆ	mm	1315	
SZEROKOŚĆ	mm	1315	
WYSOKOŚĆ	mm	1230 - 1250	
ZAKRES TEMPERATUR	°C	OD +1°C DO +7°C PRZY TEMPERATURZE OTOCZENIA 25°C I WILGOTNOŚCI WZGLĘDNEJ 60%	
CZYNNIK CHŁODNICZY	—	R507	
POJEMNOŚĆ UŻYTKOWA	l	133,5	144
POWIERZCHNIA EKSPOZYCYJNA	m^2	0,89	0,96
NAPIĘCIE ZNAMIONOWE	V	230	
MOC ZNAMIONOWA	W	370	381
ZAPOTRZEBOWANIE MOCY CHŁODNICZEJ NA JEDNOSTKĘ URZĄDZENIA	W/m	450	

szyba gięta

OFELIA

WCh-7 Nz
WCh-7/1 Nz

Wyposażenie standardowe

- szyba frontowa uchylna
- chłodzenie grawitacyjne / obieg wymuszony
- termostat z automatycznym odszranianiem i cyfrowym wyświetlaczem
- boki ABS i korpus izolowany ekologiczną pianką poliuretanową
- oświetlenie ekspozycyjne- świetlówka biała
- przesłonki nocne
- agregat chłodniczy wewnętrzny
- ekspozycja z blachy nierdzewnej
- blat roboczy PCV

Inne wersje

- przystosowana do łączenia w ciągi z witrynami WCh-7 i WCh-7/1
- pod agregat zewnętrzny z zaworem rozprężnym
- stolik kasowy LS-R7 str. 25 katalogu

Wyposażenie dodatkowe

- blat roboczy z granitu lub blachy nierdzewnej
- przegroda ruchoma
- dolna półka dla klienta (reling)
- świetlówka mięsna „natura" lub LED
- grzałka rynienki skroplin
- nakładki kaskadowe
- wanna na świeżą rybę
- gniazdo elektryczne
- kółka
- zabezpieczenie antykorozyjne parownika
- automatyczne odparowanie skroplin

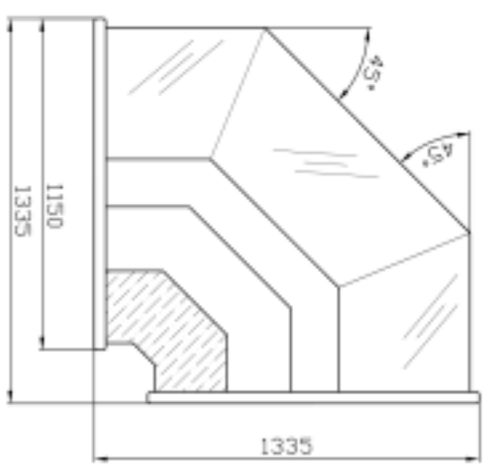

Dane techniczne

		WCh-7 Nz	WCh-7/1 Nz
DŁUGOŚĆ	mm	1335	
SZEROKOŚĆ	mm	1335	
WYSOKOŚĆ	mm	1230 - 1250	
ZAKRES TEMPERATUR	°C	OD +1°C DO +7°C PRZY TEMPERATURZE OTOCZENIA 25°C I WILGOTNOŚCI WZGLĘDNEJ 60%	
CZYNNIK CHŁODNICZY	—	R507	
POJEMNOŚĆ UŻYTKOWA	l	145	156
POWIERZCHNIA EKSPOZYCYJNA	m^2	0,97	1,04
NAPIĘCIE ZNAMIONOWE	V	230	
MOC ZNAMIONOWA	W	389	400
ZAPOTRZEBOWANIE MOCY CHŁODNICZEJ NA JEDNOSTKĘ URZĄDZENIA	W/m	450	

WEGA
WCh-6/1B

szyba gięta

+1/+7°C R507 H17

Wyposażenie standardowe

- szyba frontowa uchylna
- chłodzenie: grawitacyjne lub z obiegiem wymuszonym
- komora przechowalnicza z blachy nierdzewnej
- termostat z automatycznym odszranianiem i cyfrowym wyświetlaczem
- boki ABS i korpus izolowany ekologiczną pianką poliuretanową
- oświetlenie ekspozycyjne - świetlówka biała
- przesłonki nocne
- agregat chłodniczy wewnętrzny
- ekspozycja z blachy nierdzewnej
- blat roboczy PCV

Inne wersje

- przystosowana do łączenia w ciągi
- pod agregat zewnętrzny z zaworem rozprężnym
- stolik kasowy LS-R6/1B , LS-R6/1Bz , LS-R6/1Bw str. 25 katalogu
- narożnik chłodniczy wewnętrzny i zewnętrzny str. 18-19 katalogu

Wyposażenie dodatkowe

- blat roboczy z granitu lub blachy nierdzewnej
- przegroda i półka szklana w części ekspozycyjnej
- przegroda ruchoma
- podświetlany panel przedni
- dolna półka dla klienta (reling)
- świetlówka mięsna „natura" lub LED
- grzałka rynienki skroplin
- nakładki kaskadowe
- wanna na świeżą rybę
- gniazdo elektryczne
- nakładka wydawcza na szybę
- podstawka na noże
- przesuwna półka na wagę/krajalnicę
- kółka
- zabezpieczenie antykorozyjne parownika
- automatyczne odparowanie skroplin

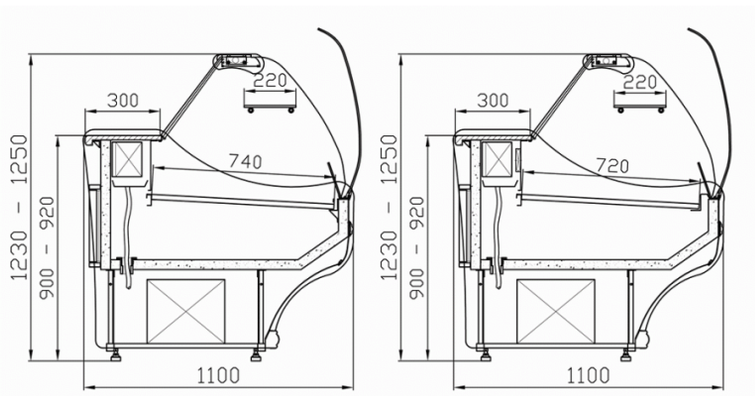

chłodzenie grawitacyjne chłodzenie:obieg wymuszony

Dane techniczne

DŁUGOŚĆ	mm	750	1040	1200	1570	1800	2000	2530	3060
SZEROKOŚĆ	mm	1100							
WYSOKOŚĆ	mm	1230 - 1250							
ZAKRES TEMPERATUR	°C	OD +1°C DO +7°C PRZY TEMPERATURZE OTOCZENIA 25°C I WILGOTNOŚCI WZGLĘDNEJ 60%							
CZYNNIK CHŁODNICZY	—	R507							
POJEMNOŚĆ UŻYTKOWA	l	260	300	350	470	540	600	770	940
POWIERZCHNIA EKSPOZYCYJNA	m^2	0,52	0,7	0,81	1,09	1,26	1,41	1,79	2,18
NAPIĘCIE ZNAMIONOWE	V	230/50Hz							
MOC ZNAMIONOWA	W	330	350	370	430	500	600	600	650
ZUŻYCIE ENERGII ELEKTRYCZNEJ	kWh/24h	4,0	4,5	5,3	6,2	7,2	8,6	8,6	9,4
ZAPOTRZEBOWANIE MOCY CHŁODNICZEJ NA JEDNOSTKĘ URZĄDZENIA	W/m	450							
MASA	kg	90	103	125	160	185	200	244	280

szyba gięta

WEGA

WCh-6/1BNw +1000
WCh-6/1BNz +1000

Wyposażenie standardowe

- szyba frontowa uchylna
- chłodzenie: grawitacyjne lub z obiegiem wymuszonym
- komora przechowalnicza z blachy nierdzewnej
- termostat z automatycznym odszranianiem i cyfrowym wyświetlaczem
- boki ABS i korpus izolowany ekologiczną pianką poliuretanową
- oświetlenie ekspozycyjne - świetlówka biała
- przesłonki nocne
- agregat chłodniczy wewnętrzny
- ekspozycja z blachy nierdzewnej
- blat roboczy PCV

Inne wersje

- przystosowana do łączenia w ciągi
- pod agregat zewnętrzny z zaworem rozprężnym
- stolik kasowy LS-R6/1B , LS-R6/1Bz , LS-R6/1Bw str. 25 katalogu

Wyposażenie dodatkowe

- blat roboczy z granitu lub blachy nierdzewnej
- podświetlany panel przedni
- dolna półka dla klienta (reling)
- świetlówka mięsna „natura" lub LED
- grzałka rynienki skroplin
- nakładki kaskadowe
- wanna na świeżą rybę
- gniazdo elektryczne
- nakładka wydawcza na szybę
- podstawka na noże
- przesuwna półka na wagę/krajalnicę
- kółka
- zabezpieczenie antykorozyjne parownika
- automatyczne odparowanie skroplin

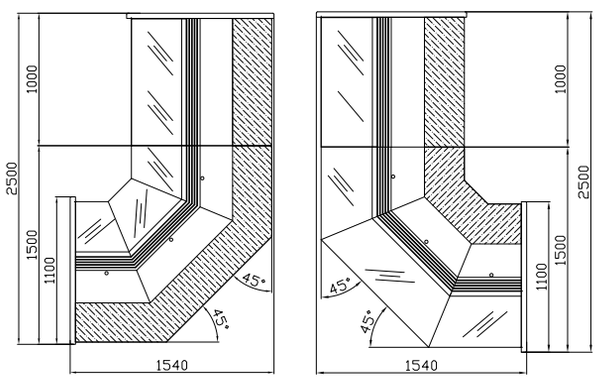

Dane techniczne

DŁUGOŚĆ	mm	2500
SZEROKOŚĆ	mm	1540
WYSOKOŚĆ	mm	1220 - 1240
ZAKRES TEMPERATUR	°C	OD +1°C DO +7°C PRZY TEMPERATURZE OTOCZENIA 25°C I WILGOTNOŚCI WZGLĘDNEJ 60%
CZYNNIK CHŁODNICZY	—	R507
POJEMNOŚĆ UŻYTKOWA	l	750
POWIERZCHNIA EKSPOZYCYJNA	m^2	1,7
NAPIĘCIE ZNAMIONOWE	V	230
MOC ZNAMIONOWA	W	650
ZUŻYCIE ENERGII ELEKTRYCZNEJ	kWh/24h	9,4
ZAPOTRZEBOWANIE MOCY CHŁODNICZEJ NA JEDNOSTKĘ URZĄDZENIA	W/m	500
MASA	kg	230

WEGA
WCh-6/1BNw

szyba gięta

H17 +1/+7°C R507

Wyposażenie standardowe

- szyba frontowa uchylna
- chłodzenie: grawitacyjne lub z obiegiem wymuszonym
- komora przechowalnicza z blachy nierdzewnej
- termostat z automatycznym odszranianiem i cyfrowym wyświetlaczem
- boki ABS i korpus izolowany ekologiczną pianką poliuretanową
- oświetlenie ekspozycyjne - świetlówka biała
- przesłonki nocne
- agregat chłodniczy wewnętrzny
- ekspozycja z blachy nierdzewnej
- blat roboczy PCV

Inne wersje

- przystosowana do łączenia w ciągi
- pod agregat zewnętrzny z zaworem rozprężnym
- stolik kasowy LS-R6/1B , LS-R6/1Bz , LS-R6/1Bw str. 25 katalogu

Wyposażenie dodatkowe

- blat roboczy z granitu lub blachy nierdzewnej
- podświetlany panel przedni
- dolna półka dla klienta (reling)
- świetlówka mięsna „natura" lub LED
- grzałka rynienki skroplin
- nakładki kaskadowe
- wanna na świeżą rybę
- gniazdo elektryczne
- nakładka wydawcza na szybę
- podstawka na noże
- przesuwna półka na wagę/krajalnicę
- kółka
- zabezpieczenie antykorozyjne parownika
- automatyczne odparowanie skroplin

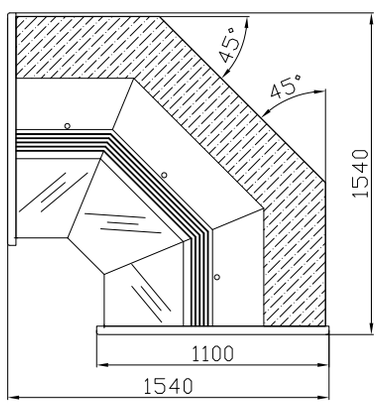

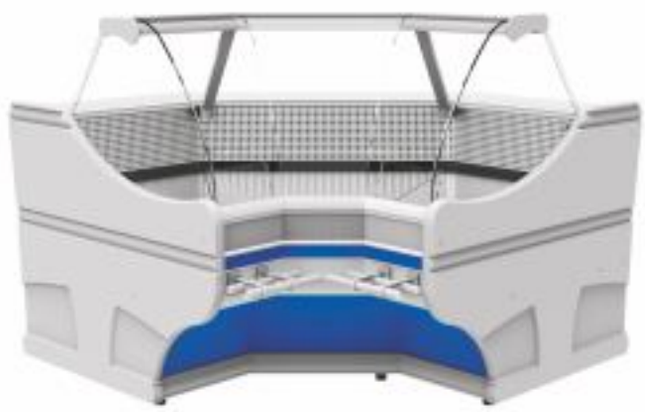

Dane techniczne

DŁUGOŚĆ	mm	1540
SZEROKOŚĆ	mm	1540
WYSOKOŚĆ	mm	1230 - 1250
ZAKRES TEMPERATUR	°C	OD +1°C DO +7°C PRZY TEMPERATURZE OTOCZENIA 25°C I WILGOTNOŚCI WZGLĘDNEJ 60%
CZYNNIK CHŁODNICZY	—	R507
POJEMNOŚĆ UŻYTKOWA	l	350
POWIERZCHNIA EKSPOZYCYJNA	m^2	0,9
NAPIĘCIE ZNAMIONOWE	V	230
MOC ZNAMIONOWA	W	430
ZUŻYCIE ENERGII ELEKTRYCZNEJ	kWh/24h	6,2
ZAPOTRZEBOWANIE MOCY CHŁODNICZEJ NA JEDNOSTKĘ URZĄDZENIA	W/m	650
MASA	kg	154

szyba gięta

WEGA
WCh-6/1BNz

Wyposażenie standardowe

- szyba frontowa uchylna
- chłodzenie: grawitacyjne lub z obiegiem wymuszonym
- termostat z automatycznym odszranianiem i cyfrowym wyświetlaczem
- boki ABS i korpus izolowany ekologiczną pianką poliuretanową
- oświetlenie ekspozycyjne - świetlówka biała
- przesłonki nocne
- agregat chłodniczy wewnętrzny
- ekspozycja z blachy nierdzewnej
- blat roboczy PCV

Inne wersje

- przystosowana do łączenia w ciągi
- pod agregat zewnętrzny z zaworem rozprężnym
- stolik kasowy LS-R6/1B , LS-R6/1Bz , LS-R6/1Bw str. 25 katalogu

Wyposażenie dodatkowe

- blat roboczy z granitu lub blachy nierdzewnej
- podświetlany panel przedni
- dolna półka dla klienta (reling)
- świetlówka mięsna „natura" lub LED
- grzałka rynienki skroplin
- nakładki kaskadowe
- wanna na świeżą rybę
- gniazdo elektryczne
- nakładka wydawcza na szybę
- podstawka na noże
- przesuwna półka na wagę/krajalnicę
- kółka
- zabezpieczenie antykorozyjne parownika
- automatyczne odparowanie skroplin

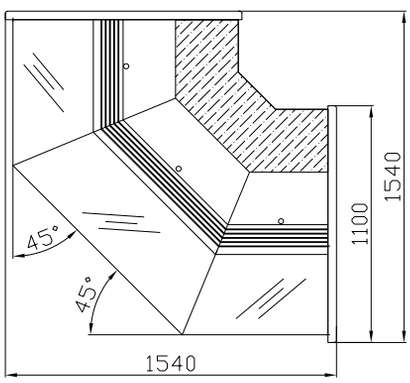

Dane techniczne

DŁUGOŚĆ	mm	1540
SZEROKOŚĆ	mm	1540
WYSOKOŚĆ	mm	1230 - 1250
ZAKRES TEMPERATUR	°C	OD +1°C DO +7°C PRZY TEMPERATURZE OTOCZENIA 25°C I WILGOTNOŚCI WZGLĘDNEJ 60%
CZYNNIK CHŁODNICZY	—	R507
POJEMNOŚĆ UŻYTKOWA	l	225
POWIERZCHNIA EKSPOZYCYJNA	m^2	1,24
NAPIĘCIE ZNAMIONOWE	V	230
MOC ZNAMIONOWA	W	430
ZUŻYCIE ENERGII ELEKTRYCZNEJ	kWh/24h	6,2
ZAPOTRZEBOWANIE MOCY CHŁODNICZEJ NA JEDNOSTKĘ URZĄDZENIA	W/m	700
MASA	kg	160

WEGA
WCh-6/1BZa

szyba gięta

Wyposażenie standardowe

- szyba frontowa uchylna
- chłodzenie: grawitacyjne lub z obiegiem wymuszonym
- powiększona komora przechowalnicza z blachy kwasoodpornej
- termostat z automatycznym odszranianiem i cyfrowym wyświetlaczem
- boki ABS i korpus izolowany ekologiczną pianką poliuretanową
- oświetlenie ekspozycyjne - świetlówka biała
- przesłonki nocne
- agregat chłodniczy wewnętrzny
- duże drzwi komorowe
- ekspozycja z blachy nierdzewnej
- blat roboczy PCV

Inne wersje

- przystosowana do łączenia w ciągi
- stolik kasowy LS-R6/1B , LS-R6/1Bz , LS-R6/1Bw str. 25 katalogu
- narożnik chłodniczy wewnętrzny i zewnętrzny str. 18-19 katalogu

Wyposażenie dodatkowe

- blat roboczy z granitu lub blachy nierdzewnej
- przegroda i półka szklana w części ekspozycyjnej
- przegroda ruchoma
- podświetlany panel przedni
- dolna półka dla klienta (reling)
- świetlówka mięsna „natura" lub LED
- grzałka rynienki skroplin
- nakładki kaskadowe
- wanna na świeżą rybę
- gniazdo elektryczne
- nakładka wydawcza na szybę
- podstawka na noże
- przesuwna półka na wagę/krajalnicę
- kółka
- zabezpieczenie antykorozyjne parownika
- automatyczne odparowanie skroplin

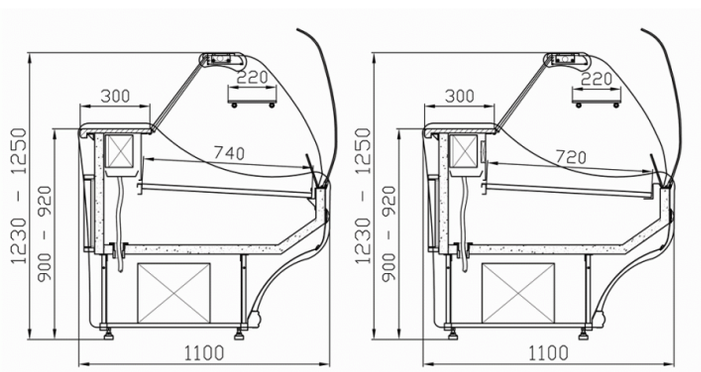

chłodzenie grawitacyjne

chłodzenie:obieg wymuszony

Dane techniczne

DŁUGOŚĆ	mm	2000	2530	2960
SZEROKOŚĆ	mm		1100	
WYSOKOŚĆ	mm		1230 - 1250	
ZAKRES TEMPERATUR	°C		OD +1°C DO +7°C PRZY TEMPERATURZE OTOCZENIA 25°C I WILGOTNOŚCI WZGLĘDNEJ 60%	
CZYNNIK CHŁODNICZY	—		R507	
POJEMNOŚĆ UŻYTKOWA	l	725	970	1160
POWIERZCHNIA EKSPOZYCYJNA	m^2	1,14	1,79	2,11
NAPIĘCIE ZNAMIONOWE	V		230/50Hz	
MOC ZNAMIONOWA	W	600	600	650
ZUŻYCIE ENERGII ELEKTRYCZNEJ	kWh/24h	8,6	8,6	9,4
ZAPOTRZEBOWANIE MOCY CHŁODNICZEJ NA JEDNOSTKĘ URZĄDZENIA	W/m		600	
MASA	kg	220	290	340

szyba gięta

WEGA
WCh-6/1BZ

Wyposażenie standardowe

- szyba frontowa uchylna
- chłodzenie: grawitacyjne lub z obiegiem wymuszonym
- powiększona komora przechowalnicza z blachy kwasoodpornej
- termostat z automatycznym odszranianiem i cyfrowym wyświetlaczem
- boki ABS i korpus izolowany ekologiczną pianką poliuretanową
- oświetlenie ekspozycyjne - świetlówka biała
- przesłonki nocne
- przystosowany do zasilania zewnętrznego
- duże drzwi komorowe
- ekspozycja z blachy nierdzewnej
- blat roboczy PCV

Inne wersje

- przystosowana do łączenia w ciągi
- stolik kasowy LS-R6/1B , LS-R6/1Bz , LS-R6/1Bw str. 25 katalogu
- narożnik chłodniczy wewnętrzny i zewnętrzny str. 18-19 katalogu

Wyposażenie dodatkowe

- blat roboczy z granitu lub blachy nierdzewnej
- przegroda i półka szklana w części ekspozycyjnej
- przegroda ruchoma
- podświetlany panel przedni
- dolna półka dla klienta (reling)
- świetlówka mięsna „natura" lub LED
- grzałka rynienki skroplin
- nakładki kaskadowe
- wanna na świeżą rybę
- gniazdo elektryczne
- nakładka wydawcza na szybę
- podstawka na noże
- przesuwna półka na wagę/krajalnicę
- kółka
- zabezpieczenie antykorozyjne parownika
- zawór rozprężny

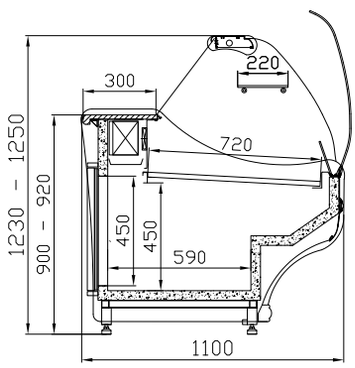

chłodzenie: obieg wymuszony

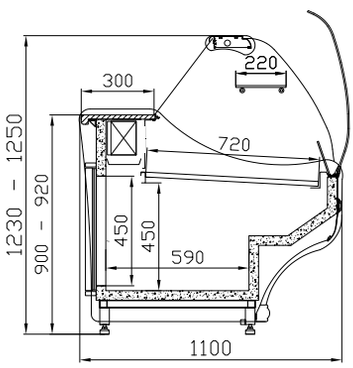

chłodzenie grawitacyjne

Dane techniczne

DŁUGOŚĆ	mm	1040	1570	2000	2530	3060
SZEROKOŚĆ	mm	1100				
WYSOKOŚĆ	mm	1230 - 1250				
ZAKRES TEMPERATUR	°C	OD +1°C DO +7°C PRZY TEMPERATURZE OTOCZENIA 25°C I WILGOTNOŚCI WZGLĘDNEJ 60%				
CZYNNIK CHŁODNICZY	—	R507				
POJEMNOŚĆ UŻYTKOWA	l	425	670	860	1095	1340
POWIERZCHNIA EKSPOZYCYJNA	m^2	0,7	1,09	1,41	1,79	2,18
ZAPOTRZEBOWANIE MOCY CHŁODNICZEJ NA JEDNOSTKĘ URZĄDZENIA	W/m	650				
MASA	kg	130	164	213	250	300

ASTORIA
WCh-6/1B

szyba gięta

H17 +1/+7°C R507

Wyposażenie standardowe

- szyba frontowa uchylna
- chłodzenie: grawitacyjne lub z obiegiem wymuszonym
- komora przechowalnicza z blachy nierdzewnej
- termostat z automatycznym odszranianiem i cyfrowym wyświetlaczem
- korpus izolowany ekologiczną pianką poliuretanową
- oświetlenie ekspozycyjne - świetlówka biała
- obudowa zewnętrzna: fornirowany lakierowany MDF
- przesłonki nocne
- agregat chłodniczy wewnętrzny
- podświetlany panel przedni
- ekspozycja z blachy nierdzewnej
- blat roboczy PCV

Inne wersje

- przystosowana do łączenia w ciągi
- pod agregat zewnętrzny z zaworem rozprężnym
- stolik kasowy LS-R6/1B str. 25 katalogu

Wyposażenie dodatkowe

- blat roboczy z granitu lub blachy nierdzewnej
- przegroda i półka szklana w części ekspozycyjnej
- przegroda ruchoma
- dolna półka dla klienta (reling)
- świetlówka mięsna „natura" lub LED
- grzałka rynienki skroplin
- nakładki kaskadowe
- wanna na świeżą rybę
- gniazdo elektryczne
- nakładka wydawcza na szybę
- podstawka na noże
- przesuwna półka na wagę/krajalnicę
- kółka
- zabezpieczenie antykorozyjne parownika
- automatyczne odparowanie skroplin

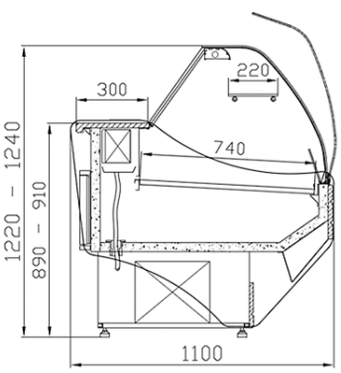

chłodzenie grawitacyjne

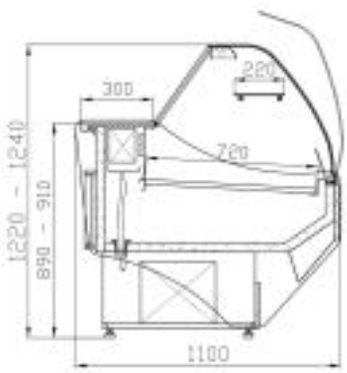

chłodzenie:obieg wymuszony

Dane techniczne

DŁUGOŚĆ	mm	1000	1160	1530	1760	1960	2490	3020
SZEROKOŚĆ	mm	1100						
WYSOKOŚĆ	mm	1220 - 1240						
ZAKRES TEMPERATUR	°C	OD +1°C DO +7°C PRZY TEMPERATURZE OTOCZENIA 25°C I WILGOTNOŚCI WZGLĘDNEJ 60%						
CZYNNIK CHŁODNICZY	—	R507						
POJEMNOŚĆ UŻYTKOWA	l	300	350	470	540	600	770	940
POWIERZCHNIA EKSPOZYCYJNA	m^2	0,7	0,81	1,09	1,26	1,41	1,79	2,18
NAPIĘCIE ZNAMIONOWE	V	230/50Hz						
MOC ZNAMIONOWA	W	350	370	430	500	600	600	650
ZUŻYCIE ENERGII ELEKTRYCZNEJ	kWh/24h	4,5	5,3	6,2	7,2	8,6	8,6	9,4
ZAPOTRZEBOWANIE MOCY CHŁODNICZEJ NA JEDNOSTKĘ URZĄDZENIA	W/m	450						
MASA	kg	120	130	160	180	210	250	320

szyba prosta

SANTANA
WCh-1/B

+1/+7°C R507

Wyposażenie standardowe

- szyba frontowa uchylna
- chłodzenie grawitacyjne
- komora przechowalnicza z blachy nierdzewnej
- termostat z automatycznym odszranianiem i cyfrowym wyświetlaczem
- boki ABS i korpus izolowany ekologiczną pianką poliuretanową
- oświetlenie ekspozycyjne - świetlówka biała
- przesłonki nocne
- agregat chłodniczy wewnętrzny
- ekspozycja z blachy nierdzewnej
- blat robovzy z PCV

Inne wersje

- przystosowana do łączenia w ciągi
- z szybą giętą
- stolik kasowy LS-R1/B str. 25 katalogu

Wyposażenie dodatkowe

- blat roboczy z granitu lub z blachy nierdzewnej
- przegroda i półka szklana w części ekspozycyjnej
- przegroda ruchoma
- podświetlany panel przedni
- dolna półka dla klienta (reling)
- świetlówka mięsna „natura" lub LED
- grzałka rynienki skroplin
- nakładki kaskadowe
- wanna na świeżą rybę
- gniazdo elektryczne
- nakładka wydawcza na szybę
- podstawka na noże
- przesuwna półka na wagę/krajalnicę
- kółka
- zabezpieczenie antykorozyjne parownika
- automatyczne odparowanie skroplin

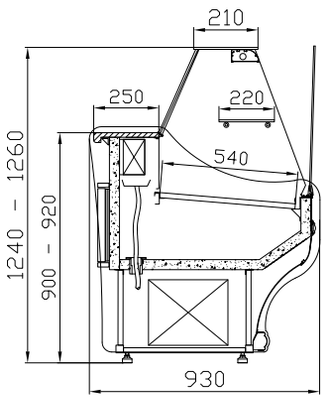

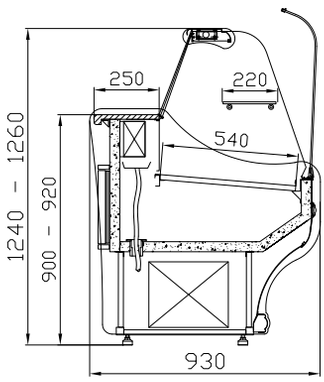

Dane techniczne

DŁUGOŚĆ	mm	1200	1570	1800	2000
SZEROKOŚĆ	mm	930			
WYSOKOŚĆ	mm	1240 - 1260			
ZAKRES TEMPERATUR	°C	OD +1°C DO +7°C PRZY TEMPERATURZE OTOCZENIA 25°C I WILGOTNOŚCI WZGLĘDNEJ 60%			
CZYNNIK CHŁODNICZY	—	R507			
POJEMNOŚĆ UŻYTKOWA	l	300	400	500	555
POWIERZCHNIA EKSPOZYCYJNA	m^2	0,64	0,82	0,98	1,1
NAPIĘCIE ZNAMIONOWE	V	230/50Hz			
MOC ZNAMIONOWA	W	370	400	430	500
ZUŻYCIE ENERGII ELEKTRYCZNEJ	kWh/24h	5,3	5,7	6,2	7,2
ZAPOTRZEBOWANIE MOCY CHŁODNICZEJ NA JEDNOSTKĘ URZĄDZENIA	W/m	450			
MASA	kg	115	141	160	175

EGIDA
WCh-1/E2

szyba gięta

+1/+7°C R507

Wyposażenie standardowe

- szyba frontowa uchylna
- chłodzenie grawitacyjne
- komora przechowalnicza z blachy aluminiowej
- termostat z automatycznym odszranianiem i cyfrowym wyświetlaczem
- boki ABS i korpus izolowany ekologiczną pianką poliuretanową
- oświetlenie ekspozycyjne - świetlówka biała
- przesłonki nocne
- agregat chłodniczy wewnętrzny
- listwa odbojowa
- ekspozycja z blachy nierdzewnej
- blat roboczy PCV

Inne wersje

- przystosowana do łączenia w ciągi
- z szybą prostą
- stolik kasowy LS-R1/E2 str. 25 katalogu

Wyposażenie dodatkowe

- blat roboczy z granitu lub blachy nierdzewnej
- przegroda i półka szklana w części ekspozycyjnej
- przegroda ruchoma
- dolna półka dla klienta (reling)
- świetlówka mięsna „natura" lub LED
- komora przechowalnicza z blachy nierdzewnej
- grzałka rynienki skroplin
- nakładki kaskadowe
- wanna na świeżą rybę
- gniazdo elektryczne
- nakładka wydawcza na szybę
- podstawka na noże
- przesuwna półka na wagę/krajalnicę
- kółka
- zabezpieczenie antykorozyjne parownika
- automatyczne odparowanie skroplin

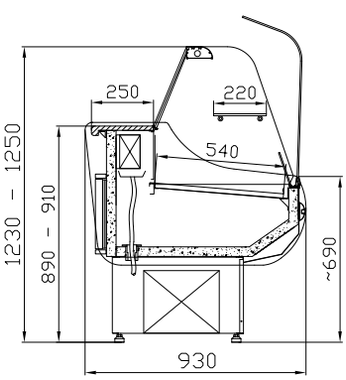

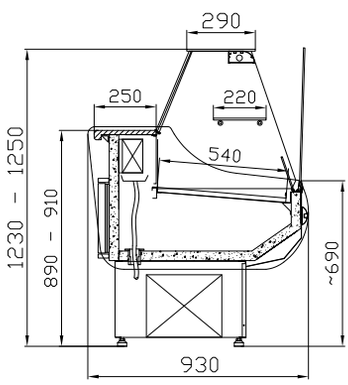

Dane techniczne

DŁUGOŚĆ	mm	1200	1570	1800	2000
SZEROKOŚĆ	mm	930			
WYSOKOŚĆ	mm	1230 - 1250			
ZAKRES TEMPERATUR	°C	OD +1°C DO +7°C PRZY TEMPERATURZE OTOCZENIA 25°C I WILGOTNOŚCI WZGLĘDNEJ 60%			
CZYNNIK CHŁODNICZY	—	R507			
POJEMNOŚĆ UŻYTKOWA	l	300	400	500	555
POWIERZCHNIA EKSPOZYCYJNA	m^2	0,64	0,82	0,98	1,1
NAPIĘCIE ZNAMIONOWE	V	230/50Hz			
MOC ZNAMIONOWA	W	370	400	430	500
ZUŻYCIE ENERGII ELEKTRYCZNEJ	kWh/24h	5,3	5,7	6,2	7,2
ZAPOTRZEBOWANIE MOCY CHŁODNICZEJ NA JEDNOSTKĘ URZĄDZENIA	W/m	450			
MASA	kg	120	150	180	190

STOLIKI KASOWE

CARMEN LS-R8

OFELIA LS-R7

SANTANA LS-R1/B

EGIDA LS R1/E2

WEGA LS-R6/1B

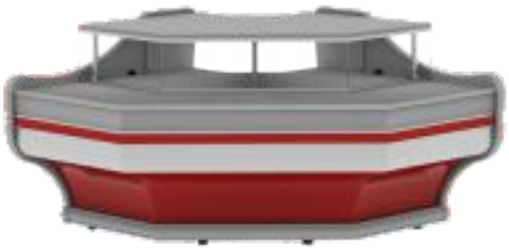

WEGA LS-R6/1Bz

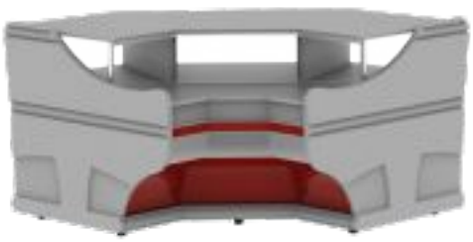

WEGA LS-R6/1Bw

OPCJE DODATKOWE
DLA WITRYN CHŁODNICZYCH

BLAT GRANITOWY

BLAT ZE STALI NIERDZEWNEJ

PÓŁKA DLA KLIENTA (reling)

PÓŁKA DLA KLIENTA
(DO WCH-7 I WCH-8 CARMEN)

WANNA NA ŚWIEŻĄ RYBĘ

PODSTAWKA NA NOŻE

GNIAZDO ELEKTRYCZNE

PÓŁKI KASKADOWE

NAKŁADKI KASKADOWE

WITRYNA Z POJEMNIKAMI GN

PÓŁKA WYDAWCZA ZE STALI NIERDZEWNEJ

PRZESUWNA PÓŁKA NA WAGĘ / KRAJALNICĘ

KOLORYSTYKA WYKOŃCZENIA

WITRYNY CHŁODNICZE

01. KOLORYSTYKA PROFILI ALUMINIOWYCH

ZŁOTY

SREBRNY

02. KOLORYSTYKA WYKOŃCZENIA BOKÓW ABS:

BRĄZ

POPIEL

GRAFIT

CZARNY

03. KOLORYSTYKA ELEMENTÓW Z TWORZYWA SZTUCZNEGO:

RAL 9003

RAL 7004

RAL 5010

RAL 3020

RAL 6029

RAL 1021

ZŁOTY

RAL 2004

04. KOLORYSTYKA ELEMENTÓW METALOWYCH:

RAL 9003

RAL 7004

RAL 5010

RAL 3000

RAL 6029

RAL 1021

ZŁOTY

RAL 1015

RAL 7012

RAL 2004

05. KOLORYSTYKA PŁYTY FORNIROWANEJ LAKIEROWANEJ:

MAHOŃ 25-01

ORANŻ 23-25

ORZECH 22-66

06. KOLORYSTYKA PŁYTY LAKIEROWANEJ MDF:

WG PALETY RAL

07. KOLORYSTYKA BLATÓW GRANITOWYCH:

ROSA - PORRINO

BIANCO

SKLEP
PARTNERSKI

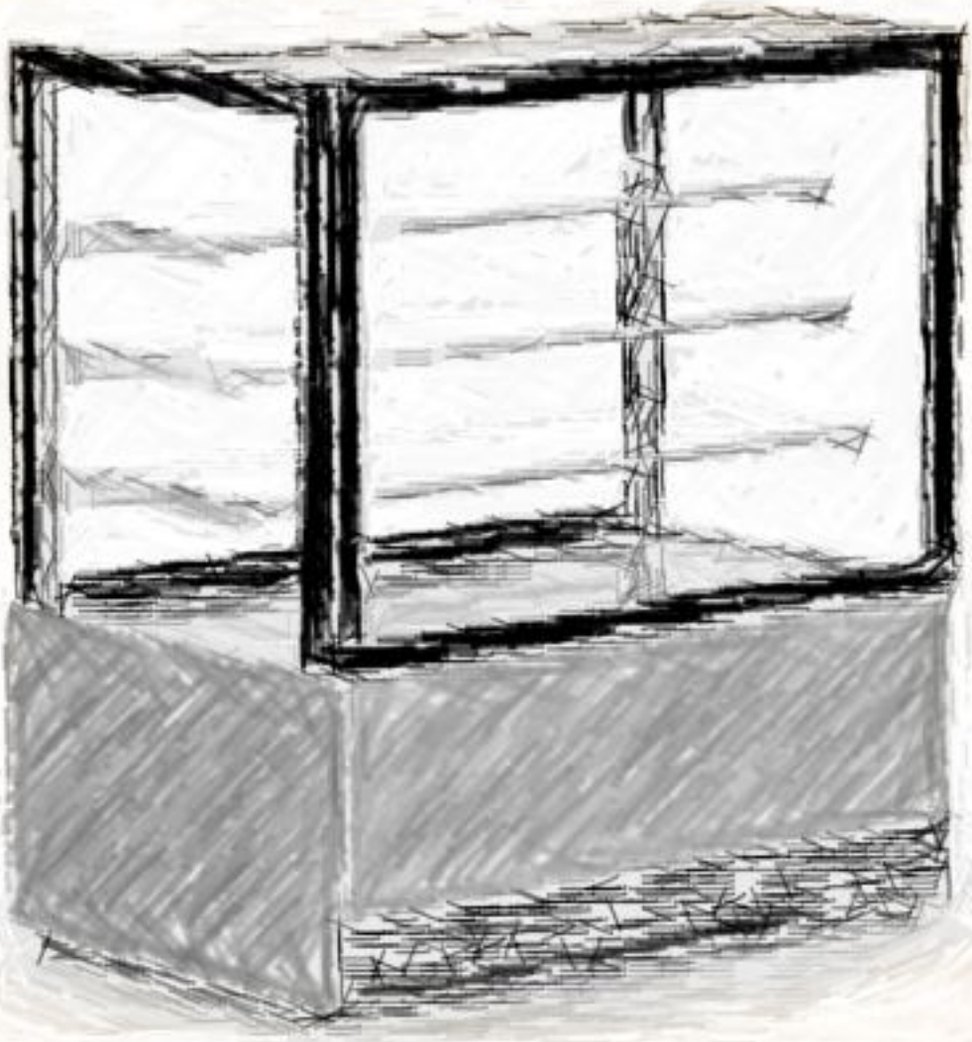

02

WITRYNY
CUKIERNICZE

ELLADA
WCh-1/C5

szyba prosta

Wyposażenie standardowe

- wszystkie szyby zespolone
- szyba frontowa uchylna
- dowolna wysokość zawieszenia półki
- chłodzenie: obieg wymuszony
- termostat z automatycznym odszranianiem i cyfrowym wyświetlaczem
- korpus izolowany ekologiczną pianką poliuretanową
- obudowa zewnętrzna: płyta lakierowana MDF (kolor biały)
- automatyczne odparowanie skroplin
- oświetlenie LED - górne i pionowe
- drzwi przesuwne z szybą zespoloną
- agregat chłodniczy wewnętrzny
- ogranicznik zapobiegający wypadaniu tacek
- możliwość pochylenia półek

Wyposażenie dodatkowe

- higrostat
- obudowa zewnętrzna: dowolny kolor wg palety RAL
- listwy cenowe
- malowanie szyb w kolorze srebrnym lub białym
- profile metalowe malowane wg palety RAL
- kółka
- oświetlenie LED każdej półki

Inne wersje

- przystosowana do łączenia w ciągi
- przystosowana do zabudowy indywidualnej
- pod agregat zewnętrzny z zaworem rozprężnym
- neutralna (niechłodnicza)
- stolik kasowy ELLADA LS-R1/C5 str. 43 katalogu

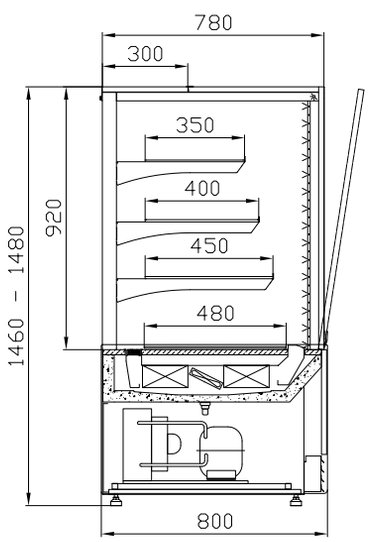

Dane techniczne

DŁUGOŚĆ	mm	970	1360
SZEROKOŚĆ	mm	800	
WYSOKOŚĆ	mm	1460 - 1480	
ZAKRES TEMPERATUR	°C	OD +5°C DO +15°C PRZY TEMPERATURZE OTOCZENIA 25°C I WILGOTNOŚCI WZGLĘDNEJ 60%	
CZYNNIK CHŁODNICZY	—	R507	
POJEMNOŚĆ UŻYTKOWA	l	280	410
POWIERZCHNIA EKSPOZYCYJNA	m^2	1,5	2,2
NAPIĘCIE ZNAMIONOWE	V	230/50Hz	
MOC ZNAMIONOWA	W	780	960
ZUŻYCIE ENERGII ELEKTRYCZNEJ	kWh/24h	6,4	8,8
MAKS. OBCIĄŻENIE PÓŁEK	kg/m	10	
MASA	kg	205	273

Możliwość zestawienia, lub złożenia w ciąg z WCh-1/C5 WO ELLADA i W-1/C5 WW ROLLADA

szyba prosta

ELLADA
WCh-1/C5 WO

Wyposażenie standardowe

- wszystkie szyby zespolone
- szyba frontowa uchylna
- dowolna wysokość zawieszenia półki
- chłodzenie: obieg wymuszony
- termostat z automatycznym odszranianiem i cyfrowym wyświetlaczem
- korpus izolowany ekologiczną pianką poliuretanową
- obudowa zewnętrzna: płyta lakierowana MDF (kolor biały)
- automatyczne odparowanie skroplin
- oświetlenie LED - górne i pionowe
- drzwi przesuwne z szybą zespoloną
- agregat chłodniczy wewnętrzny
- ogranicznik zapobiegający wypadaniu tacek
- możliwość pochylenia półek

Wyposażenie dodatkowe

- higrostat
- obudowa zewnętrzna: dowolny kolor wg palety RAL
- listwy cenowe
- malowanie szyb w kolorze srebrnym lub białym
- profile metalowe malowane wg palety RAL
- kółka
- oświetlenie LED każdej półki

Inne wersje

- przystosowana do łączenia w ciągi
- przystosowana do zabudowy indywidualnej
- pod agregat zewnętrzny z zaworem rozprężnym
- neutralna (niechłodnicza)
- stolik kasowy ELLADA LS-R1/C5 str. 43 katalogu

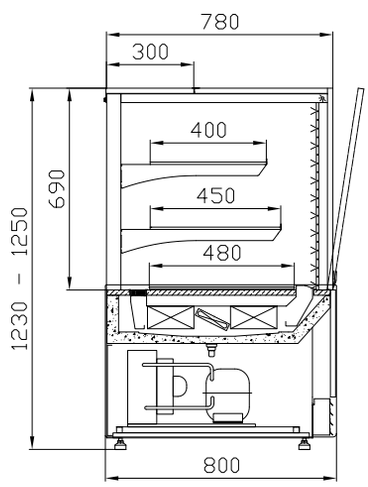

Dane techniczne

DŁUGOŚĆ	mm	750	970	1360
SZEROKOŚĆ	mm		800	
WYSOKOŚĆ	mm		1230 – 1250	
ZAKRES TEMPERATUR	°C		OD +5°C DO +15°C PRZY TEMPERATURZE OTOCZENIA 25°C I WILGOTNOŚCI WZGLĘDNEJ 60%	
CZYNNIK CHŁODNICZY	—		R507	
POJEMNOŚĆ UŻYTKOWA	l	170	210	280
POWIERZCHNIA EKSPOZYCYJNA	m^2	0,85	1,2	1,7
NAPIĘCIE ZNAMIONOWE	V		230/50Hz	
MOC ZNAMIONOWA	W	680	780	960
ZUŻYCIE ENERGII ELEKTRYCZNEJ	kWh/24h	4,0	4,5	6,1
MAKS. OBCIĄŻENIE PÓŁEK	kg/m		10	
MASA	kg	150	188	250

Możliwość zestawienia, lub złożenia w ciąg z WCh-1/C5 ELLADA i W-1/C5 WW ROLLADA

ROLLADA
W-1/C5 WW

szyba prosta

Wyposażenie standardowe

- urządzenie neutralne (niechłodnicze)
- wszystkie szyby zespolone
- szyba frontowa uchylna
- dowolna wysokość zawieszenia półki
- obudowa zewnętrzna: płyta lakierowana MDF (kolor biały)
- oświetlenie LED - górne
- tacka na okruchy
- szuflada z cichym domykiem
- gniazdo elektryczne
- ogranicznik zapobiegający wypadaniu tacek
- możliwość pochylenia półek

Wyposażenie dodatkowe

- obudowa zewnętrzna: dowolny kolor wg palety RAL
- listwy cenowe
- malowanie szyb w kolorze srebrnym lub białym
- profile metalowe malowane wg palety RAL
- kółka

Inne wersje

- przystosowana do łączenia w ciągi
- przystosowana do zabudowy indywidualnej
- stolik kasowy ELLADA LS-R1/C5 str. 43 katalogu

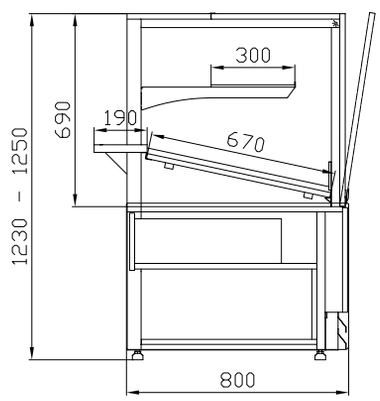

Dane techniczne

DŁUGOŚĆ	mm	970	1360
SZEROKOŚĆ	mm	800	
WYSOKOŚĆ	mm	1230 - 1250	
POWIERZCHNIA EKSPOZYCYJNA	m^2	0,85	1,25
NAPIĘCIE ZNAMIONOWE	V	230/50Hz	
MOC ZNAMIONOWA	W	12	18
ZUŻYCIE ENERGII ELEKTRYCZNEJ	kWh/24h	0,3	0,4
MAKS. OBCIĄŻENIE PÓŁEK	kg/m	10	
MASA	kg	130	180

Możliwość zestawienia, lub złożenia w ciąg z WCh-1/C5 ELLADA i WCh-1/C5 WO ELLADA

szyba gięta

ESTERA
WCh-1/C

R507 +5/+15°C

Wyposażenie standardowe

- szyba frontowa uchylna
- chłodzenie: obieg wymuszony
- termostat z automatycznym odszranianiem i cyfrowym wyświetlaczem
- korpus izolowany ekologiczną pianka poliuretanowa
- obudowa zewnętrzna: płyta wiórowa laminowana
- automatyczne odparowanie skroplin
- oświetlenie wszystkich półek: świetlówka „cukiernicza"
- drzwi przesuwne z szybą zespoloną
- agregat chłodniczy wewnętrzny

Wyposażenie dodatkowe

- higrostat
- oświetlenie LED
- obudowa zewnętrzna wg palety KRONOSPAN
- profile metalowe malowane wg palety RAL
- kółka

Inne wersje

- z szybą prostą
- przystosowana do łączenia w ciągi
- przystosowana do zabudowy indywidualnej
- pod agregat zewnętrzny z zaworem rozprężnym
- neutralna (niechłodnicza)
- stolik kasowy ESTERA LS-R1/C str. 43 katalogu

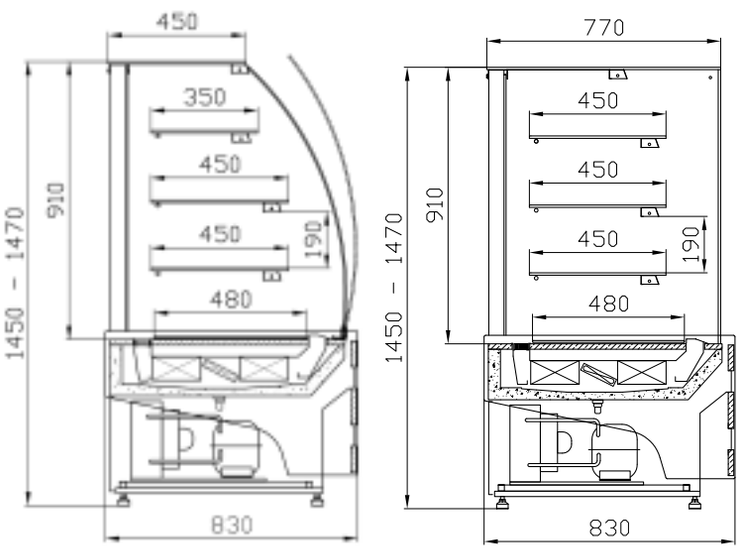

Dane techniczne

DŁUGOŚĆ	mm	950	1340
SZEROKOŚĆ	mm	830	
WYSOKOŚĆ	mm	1450 - 1470	
ZAKRES TEMPERATUR	°C	OD +5°C DO +15°C PRZY TEMPERATURZE OTOCZENIA 25°C I WILGOTNOŚCI WZGLĘDNEJ 60%	
CZYNNIK CHŁODNICZY	—	R507	
POJEMNOŚĆ UŻYTKOWA	l	300	430
POWIERZCHNIA EKSPOZYCYJNA	m^2	1,6	2,3
NAPIĘCIE ZNAMIONOWE	V	230/50Hz	
MOC ZNAMIONOWA	W	800	980
ZUŻYCIE ENERGII ELEKTRYCZNEJ	kWh/24h	11,5	14,1
MAKS. OBCIĄŻENIE PÓŁEK	kg/m	10	
MASA	kg	180	250

ESTERA
WCh-1/C WO

szyba prosta

R507 +5/+15°C

Wyposażenie standardowe

- szyba frontowa prosta
- chłodzenie: obieg wymuszony
- termostat z automatycznym odszranianiem i cyfrowym wyświetlaczem
- korpus izolowany ekologiczną pianką poliuretanową
- obudowa zewnętrzna: płyta wiórowa laminowana
- automatyczne odparowanie skroplin
- oświetlenie wszystkich półek: świetlówka „ cukiernicza"
- drzwi przesuwne z szybą zespoloną
- agregat chłodniczy wewnętrzny

Wyposażenie dodatkowe

- higrostat
- oświetlenie LED
- obudowa zewnętrzna wg palety KRONOSPAN
- profile metalowe malowane wg palety RAL
- kółka

Inne wersje

- przystosowana do łączenia w ciągi
- przystosowana do zabudowy indywidualnej
- pod agregat zewnętrzny z zaworem rozprężnym
- neutralna (niechłodnicza)
- stolik kasowy ESTERA LS-R1/C str. 43 katalogu

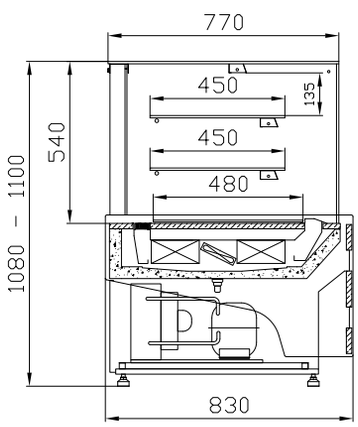

Dane techniczne

DŁUGOŚĆ	mm	950	1340
SZEROKOŚĆ	mm	830	
WYSOKOŚĆ	mm	1080 - 1100	
ZAKRES TEMPERATUR	°C	OD +5°C DO +15°C PRZY TEMPERATURZE OTOCZENIA 25°C I WILGOTNOŚCI WZGLĘDNEJ 60%	
CZYNNIK CHŁODNICZY	—	R507	
POJEMNOŚĆ UŻYTKOWA	l	240	350
POWIERZCHNIA EKSPOZYCYJNA	m^2	1,27	1,82
NAPIĘCIE ZNAMIONOWE	V	230/50Hz	
MOC ZNAMIONOWA	W	720	890
ZUŻYCIE ENERGII ELEKTRYCZNEJ	kWh/24h	9,8	12,1
MAKS. OBCIĄŻENIE PÓŁEK	kg/m	10	
MASA	kg	170	205

szyba prosta

OLIMPIA
WCh-1/C

R507 +5/+15°C LED

Wyposażenie standardowe

- szyba frontowa prosta
- chłodzenie: obieg wymuszony
- termostat z automatycznym odszranianiem i cyfrowym wyświetlaczem
- korpus izolowany ekologiczną pianką poliuretanową
- obudowa zewnętrzna: płyta lakierowana MDF (kolor biały)
- automatyczne odparowanie skroplin
- oświetlenie wszystkich półek: świetlówka LED
- drzwi przesuwne z szybą zespoloną
- agregat chłodniczy wewnętrzny

Wyposażenie dodatkowe

- higrostat
- obudowa zewnętrzna: dowolny kolor wg palety RAL
- profile metalowe malowane wg palety RAL
- kółka

Inne wersje

- przystosowana do łączenia w ciągi
- przystosowana do zabudowy indywidualnej
- pod agregat zewnętrzny z zaworem rozprężnym
- neutralna (niechłodnicza)
- stolik kasowy OLIMPIA LS-R1/C str. 43 katalogu

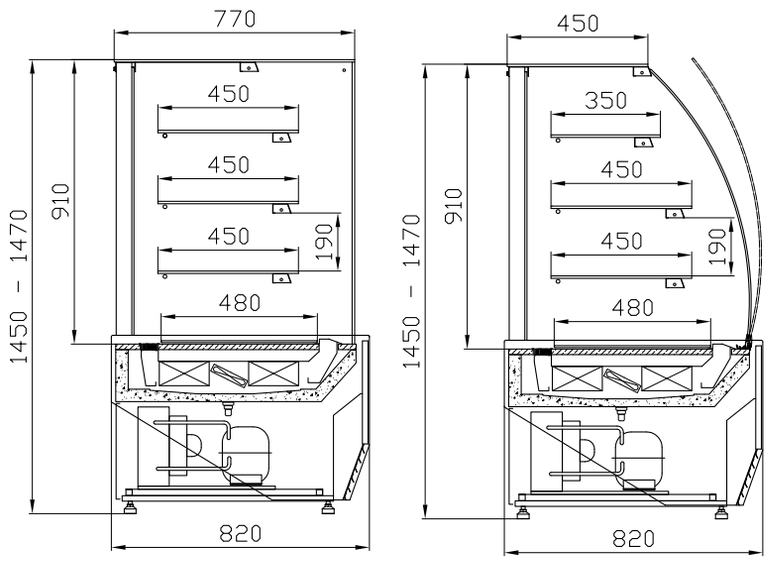

Dane techniczne

DŁUGOŚĆ	mm	970	1360
SZEROKOŚĆ	mm	820	
WYSOKOŚĆ	mm	1450 - 1470	
ZAKRES TEMPERATUR	°C	OD +5°C DO +15°C PRZY TEMPERATURZE OTOCZENIA 25°C I WILGOTNOŚCI WZGLĘDNEJ 60%	
CZYNNIK CHŁODNICZY	—	R507	
POJEMNOŚĆ UŻYTKOWA	l	320	450
POWIERZCHNIA EKSPOZYCYJNA	m^2	1,68	2,4
NAPIĘCIE ZNAMIONOWE	V	230/50Hz	
MOC ZNAMIONOWA	W	780	960
ZUŻYCIE ENERGII ELEKTRYCZNEJ	kWh/24h	11,2	13,8
MAKS. OBCIĄŻENIE PÓŁEK	kg/m	10	
MASA	kg	185	253

OLIMP
WP-1/C

szyba prosta

Wyposażenie standardowe

- urządzenie neutralne (niechłodnicze)
- szyba frontowa uchylna
- półka ekspozycyjna
- obudowa zewnętrzna: płyta lakierowana MDF (kolor biały)
- oświetlenie: świetlówka LED
- szuflada z cichym domykiem
- gniazdo elektryczne

Inne wersje

- przystosowana do łączenia w ciągi
- przystosowana do zabudowy indywidualnej

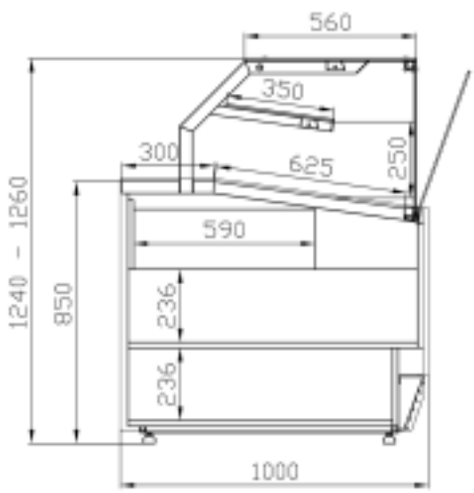

Wyposażenie dodatkowe

- pojemnik do płukania noży / podgrzewacz
- odcinacz do papieru
- kółka

Dane techniczne

DŁUGOŚĆ	mm	1040	1290
SZEROKOŚĆ	mm	1000	
WYSOKOŚĆ	mm	1240 - 1260	
POWIERZCHNIA EKSPOZYCYJNA	m^2	0,96	1,22
NAPIĘCIE ZNAMIONOWE	V	230/50Hz	
MOC ZNAMIONOWA	W	24	24
ZUŻYCIE ENERGII ELEKTRYCZNEJ	kWh/24h	0,57	0,57
MAKS. OBCIĄŻENIE PÓŁEK	kg/m	10	
MASA	kg	170	200

szyba gięta

AMATEA
WCh-1/C

R507 +5/+15°C LED

Wyposażenie standardowe

- szyba frontowa uchylna
- chłodzenie: obieg wymuszony
- higrostat
- termostat z automatycznym odszranianiem i cyfrowym wyświetlaczem
- korpus izolowany ekologiczną pianką poliuretanową
- obudowa zewnętrzna: fornirowany lakierowany MDF
- oświetlenie wszystkich półek i panelu frontowego: świetlówka „cukiernicza"
- drzwi przesuwne z szybą zespoloną
- agregat chłodniczy wewnętrzny
- automatyczne odparowanie skroplin

Wyposażenie dodatkowe

- oświetlenie LED
- obudowa zewnętrzna: dowolny kolor wg palety RAL
- profile metalowe malowane wg palety RAL
- kółka

Inne wersje

- przystosowana do łączenia w ciągi
- przystosowana do zabudowy indywidualnej
- pod agregat zewnętrzny z zaworem rozprężnym
- neutralna (niechłodnicza)
- stolik kasowy AMATEA LS-R1/C str. 43 katalogu

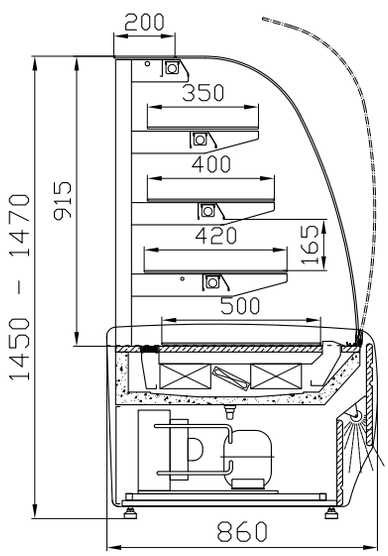

Dane techniczne

DŁUGOŚĆ	mm	950	1340
SZEROKOŚĆ	mm	860	
WYSOKOŚĆ	mm	1450 - 1470	
ZAKRES TEMPERATUR	°C	OD +5°C DO +15°C PRZY TEMPERATURZE OTOCZENIA 25°C I WILGOTNOŚCI WZGLĘDNEJ 60%	
CZYNNIK CHŁODNICZY	—	R507	
POJEMNOŚĆ UŻYTKOWA	l	250	350
POWIERZCHNIA EKSPOZYCYJNA	m^2	1,54	2,2
NAPIĘCIE ZNAMIONOWE	V	230/50Hz	
MOC ZNAMIONOWA	W	850	1060
ZUŻYCIE ENERGII ELEKTRYCZNEJ	kWh/24h	12,2	15,2
MAKS. OBCIĄŻENIE PÓŁEK	kg/m	12	
MASA	kg	180	250

AMATEA

W-1/CNw/45°
W-1/CNz/45°

Wyposażenie standardowe

- urządzenie neutralne (nie chłodnicze)
- szyba frontowa uchylna
- obudowa zewnętrzna: fornirowany lakierowany MDF
- oświetlenie wszystkich półek i panelu frontowego: świetlówka „cukiernicza"
- drzwi rozwierne

Wyposażenie dodatkowe

- oświetlenie LED
- obudowa zewnętrzna: dowolny kolor wg palety RAL
- profile metalowe malowane wg palety RAL
- kółka

Inne wersje

- przystosowana do zabudowy w ciągi z witrynami cukierniczymi WCh-1/C AMATEA (chłodniczymi)
- przystosowana do zabudowy indywidualnej
- stolik kasowy AMATEA LS-R1/C str. 43 katalogu

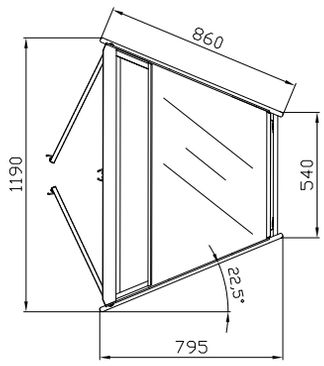

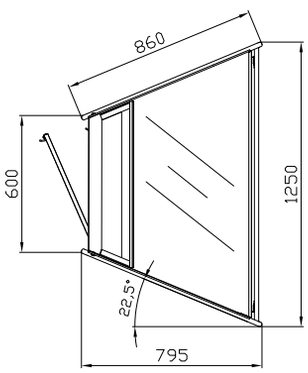

Dane techniczne

Nazwa		W1/CNw/45	W1/Cnz/45
DŁUGOŚĆ	mm	1190	1250
SZEROKOŚĆ	mm	795	
WYSOKOŚĆ	mm	1450 - 1470	
POJEMNOŚĆ UŻYTKOWA	l	240	230
POWIERZCHNIA EKSPOZYCYJNA	m^2	1,5	1,42
MAKS. OBCIĄŻENIE PÓŁEK	kg/m	12	
MASA	kg	110	

szyba gięta

YOKO
WCh-1/CB

R507 +3/+8°C

Wyposażenie standardowe

- szyba frontowa uchylna
- chłodzenie grawitacyjne
- szuflady ekspozycyjne wysuwane
- trzy półki szklane
- termostat z automatycznym odszranianiem i cyfrowym wyświetlaczem
- korpus izolowany ekologiczną pianką poliuretanową
- oświetlenie ekspozycyjne: świetlówki "cukiernicze"
- obudowa zewnętrzna: płyta wiórowa laminowana
- dwie górne półki szklane niechłodzone
- przesłonki nocne
- agregat chłodniczy wewnętrzny

Wyposażenie dodatkowe

- blat roboczy z granitu
- kółka
- obudowa zewnętrzna: dowolny kolor wg palety KRONOSPAN

Inne wersje

- neutralna (niechłodnicza)

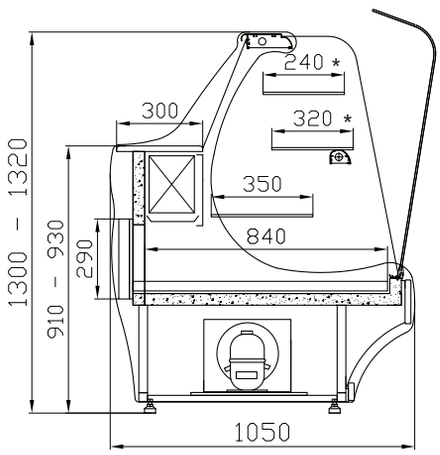

*półki niechłodzone

Dane techniczne

DŁUGOŚĆ	mm	950	1530	1960
SZEROKOŚĆ	mm		1050	
WYSOKOŚĆ	mm		1300 - 1320	
ZAKRES TEMPERATUR	°C		OD +3°C DO +8°C PÓŁKA WYSUWANA I PIERWSZA OD DOŁU PRZY TEMPERATURZE OTOCZENIA 25°C I WILGOTNOŚCI WZGLĘDNEJ 60%	
CZYNNIK CHŁODNICZY	—		R507	
POJEMNOŚĆ UŻYTKOWA	l	240	345	450
POWIERZCHNIA EKSPOZYCYJNA	m^2	1,65	2,30	3,00
NAPIĘCIE ZNAMIONOWE	V		230/50Hz	
MOC ZNAMIONOWA	W	370	400	520
ZUŻYCIE ENERGII ELEKTRYCZNEJ	kWh/24h	5,3	5,7	7,5
MAKS. OBCIĄŻENIE PÓŁEK	kg/m		8	
MASA	kg	135	184	238

OLIVIA

WCh-GC/A
WCh-GC

+3/+8°C

Wyposażenie standardowe

- szyba frontowa gięta
- chłodzenie grawitacyjne
- trzy półki druciane
- termostat z automatycznym odszranianiem i cyfrowym wyświetlaczem
- obudowa zewnętrzna: płyta wiórowa laminowana
- szyby zespolone
- oświetlenie ekspozycyjne : świetlówka "cukiernicza"
- agregat chłodniczy wewnętrzny
- malowanie szyb w kolorze złotym lub srebrnym
- automatyczne odparowywanie skroplin (WCh-GC/A)

Wyposażenie dodatkowe

- oświetlenie LED
- obudowa zewnętrzna wg palety KRONOSPAN
- elementy dekoracyjne w kolorze niestandardowym
- kółka

Inne wersje

- z agregatem chłodniczym zewnętrznym WCh-GC
- neutralna (niechłodnicza)

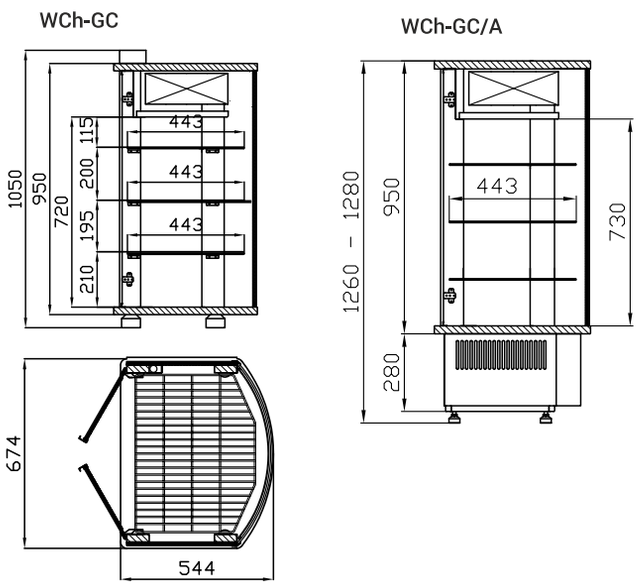

Dane techniczne

Nazwa		WCh-GC	WCh-GC/A
DŁUGOŚĆ	mm	674	
SZEROKOŚĆ	mm	544	
WYSOKOŚĆ	mm	1050	1260 - 1280
ZAKRES TEMPERATUR	°C	OD +3°C DO +8°C PRZY TEMPERATURZE OTOCZENIA 25°C I WILGOTNOŚCI WZGLĘDNEJ 60%	
CZYNNIK CHŁODNICZY	—	R507	
POJEMNOŚĆ UŻYTKOWA	l	160	
LICZBA PÓŁEK	szt	3	
NAPIĘCIE ZNAMIONOWE	V	230/50Hz	
MOC ZNAMIONOWA	W	200	
ZUŻYCIE ENERGII ELEKTRYCZNEJ	kWh/24h	2,9	
MAKS. OBCIĄŻENIE PÓŁEK	kg/m	4	
MASA	kg	55	80

STOLIKI KASOWE

ESTERA LS-R1/C

AMATEA LS-R1/C

OLIMPIA LS-R1 /C

ELLADA LS-R1/C5

KOLORYSTYKA WYKOŃCZENIA

WITRYNY CUKIERNICZE

01. KOLORYSTYKA PROFILI ALUMINIOWYCH

ZŁOTY

SREBRNY

02. KOLORYSTYKA ELEMENTÓW METALOWYCH:

RAL 9003

RAL 7004

RAL 5010

RAL 3000

RAL 6029

RAL 1021

ZŁOTY

RAL 1015

RAL 7012

RAL 2004

03. KOLORYSTYKA PŁYTY FORNIROWANEJ LAKIEROWANEJ:

MAHOŃ 25-01

ORANŻ 23-25

ORZECH 22-66

04. KOLORYSTYKA PŁYTY LAMINOWANEJ:

WENGE 21-01

CALVADOS 1937

MAHOŃ 402

BUK BAWARIA 381

05. KOLORYSTYKA PŁYTY LAKIEROWANEJ MDF:

WG PALETY RAL

Ciasteczka

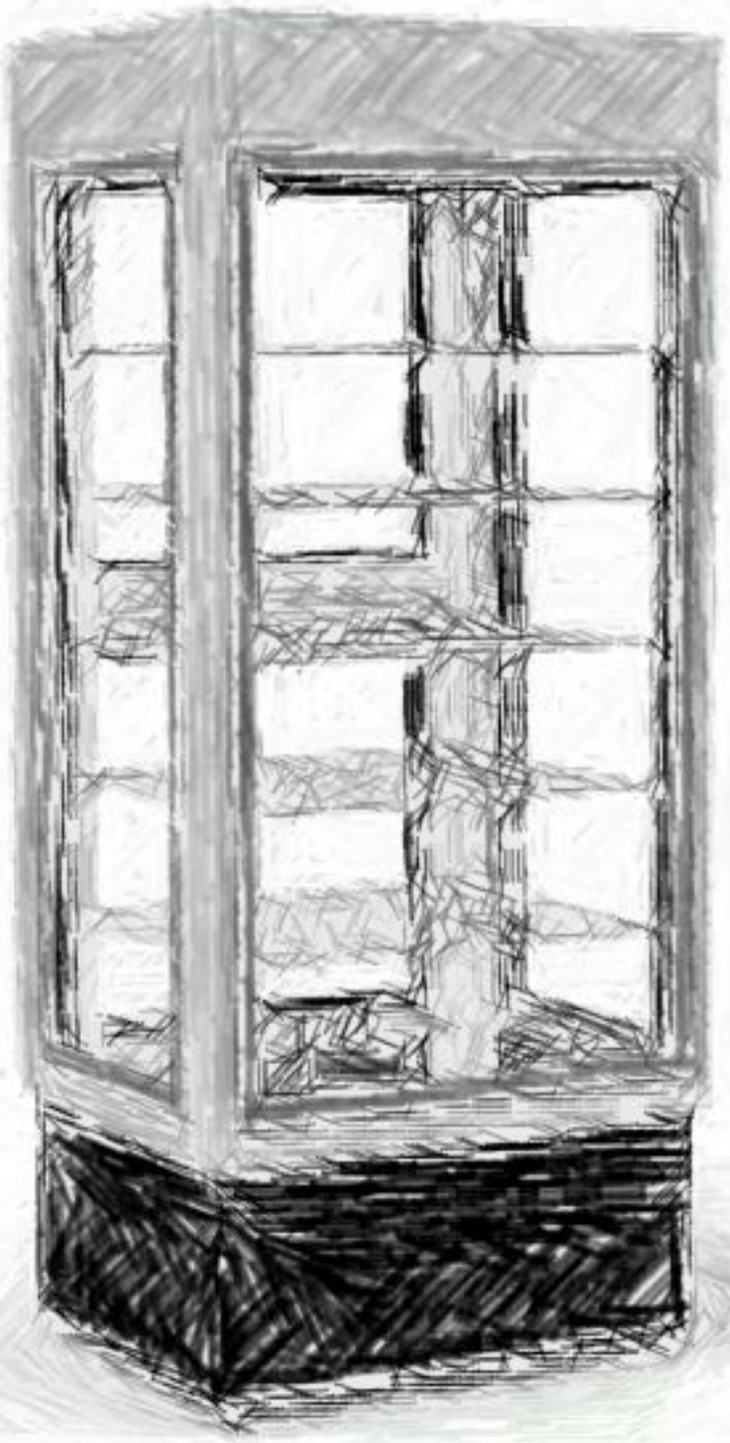

03

SZAFY
CHŁODNICZE

SELENA
WCh-3

+2/+10°C

R507

Wyposażenie standardowe

- obudowa zewnętrzna z blachy nierdzewnej
- chłodzenie grawitacyjne
- czterostronnie przeszklona z szybami zespolonymi
- wyłożenie wnętrza blachą aluminiową
- termostat z automatycznym odszranianiem i cyfrowym wyświetlaczem
- półki druciane plastyfikowane
- regulowana wysokość półek
- drzwi przeszklone z szybą zespoloną
- agregat chłodniczy wewnętrzny
- oświetlenie LED - na dwóch frontowych słupkach
- otwieranie drzwi - w prawo lub w lewo

Wyposażenie dodatkowe

- oświetlenie LED na wszystkich słupkach
- wyłożenie wnętrza blachą nierdzewną
- dodatkowe półki
- kółka
- automatyczne odparowanie skroplin

Inne wersje

- WCh-3/C - obudowa zewnętrzna: dowolny kolor wg palety RAL
- WCh-3/C - obudowa zewnętrzna: złota

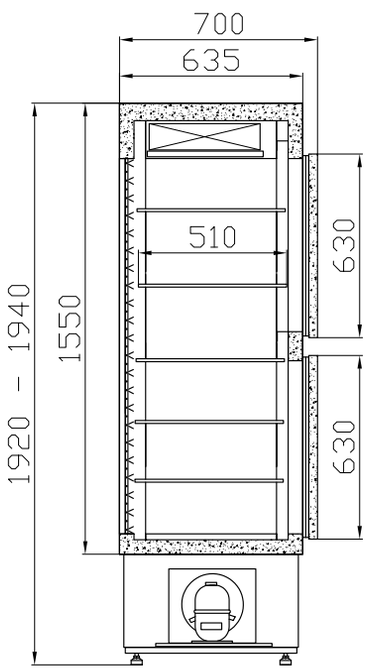

SELENA WCh-3/C

Dane techniczne

DŁUGOŚĆ	mm	830
SZEROKOŚĆ	mm	700
WYSOKOŚĆ	mm	1920 - 1940
ZAKRES TEMPERATUR	°C	OD +2°C DO +10°C PRZY TEMPERATURZE OTOCZENIA 25°C I WILGOTNOŚCI WZGLĘDNEJ 60%
CZYNNIK CHŁODNICZY	—	R507
LICZBA PÓŁEK	szt	5
POJEMNOŚĆ UŻYTKOWA	l	450
NAPIĘCIE ZNAMIONOWE	V	230/50Hz
MOC ZNAMIONOWA	W	410
ZUŻYCIE ENERGII ELEKTRYCZNEJ	kWh/24h	5,9
MASA	kg	130

LUNA
SCh-1/500

+2/+10°C

R507

Wyposażenie standardowe

- obudowa zewnętrzna malowana proszkowo (kolor biały)
- chłodzenie: obieg wymuszony
- wyłożenie wnętrza blachą aluminiową
- termostat z automatycznym odszranianiem i cyfrowym wyświetlaczem
- korpus izolowany ekologiczną pianką poliuretanową
- półki wysuwane
- regulowana wysokość półek
- agregat chłodniczy wewnętrzny
- otwieranie drzwi – w prawo lub w lewo

Wyposażenie dodatkowe

- wyłożenie wnętrza blachą nierdzewną
- dodatkowe półki
- obudowa zewnętrzna: dowolny kolor wg palety RAL
- kółka
- automatyczne odparowanie skroplin

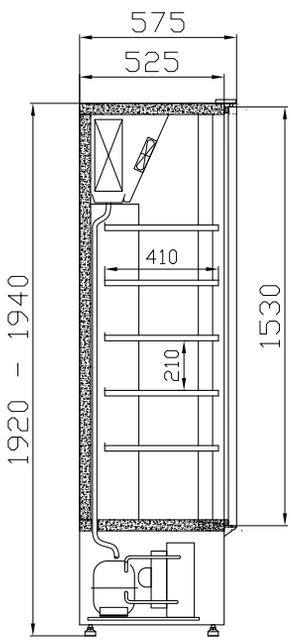

Dane techniczne

DŁUGOŚĆ	mm	800
SZEROKOŚĆ	mm	575
WYSOKOŚĆ	mm	1920 - 1940
ZAKRES TEMPERATUR	°C	OD +2°C DO +10°C PRZY TEMPERATURZE OTOCZENIA 30°C I WILGOTNOŚCI WZGLĘDNEJ 55%
CZYNNIK CHŁODNICZY	—	R507
LICZBA PÓŁEK	szt	5
POJEMNOŚĆ UŻYTKOWA	l	500
NAPIĘCIE ZNAMIONOWE	V	230/50Hz
MOC ZNAMIONOWA	W	445
ZUŻYCIE ENERGII ELEKTRYCZNEJ	kWh/24h	6,4
MASA	kg	120

LUNA
SCh-1/700

+2/+10°C

R507

Wyposażenie standardowe

- obudowa zewnętrzna malowana proszkowo (kolor biały)
- chłodzenie grawitacyjne
- wyłożenie wnętrza blachą aluminiową
- termostat z automatycznym odszranianiem i cyfrowym wyświetlaczem
- korpus izolowany ekologiczną pianką poliuretanową
- półki druciane plastyfikowane
- regulowana wysokość półek
- agregat chłodniczy wewnętrzny
- otwieranie drzwi – w prawo lub w lewo

Wyposażenie dodatkowe

- wyłożenie wnętrza blachą nierdzewną
- dodatkowe półki
- obudowa zewnętrzna: dowolny kolor wg palety RAL
- kółka
- automatyczne odparowanie skroplin

Inne wersje

- z obiegiem powietrza wymuszonym wentylatorem

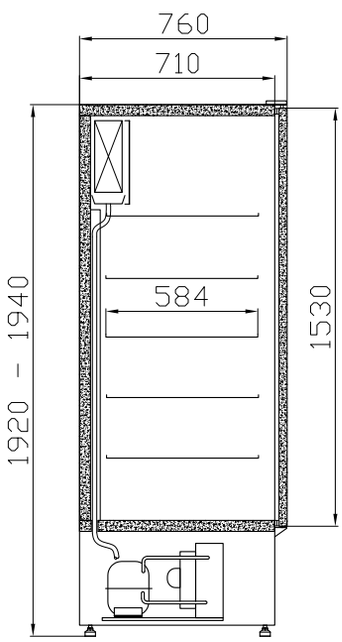

Dane techniczne

DŁUGOŚĆ	mm	800
SZEROKOŚĆ	mm	760
WYSOKOŚĆ	mm	1920 - 1940
ZAKRES TEMPERATUR	°C	OD +2°C DO +10°C PRZY TEMPERATURZE OTOCZENIA 30°C I WILGOTNOŚCI WZGLĘDNEJ 55%
CZYNNIK CHŁODNICZY	—	R507
LICZBA PÓŁEK	szt	5
POJEMNOŚĆ UŻYTKOWA	l	700
NAPIĘCIE ZNAMIONOWE	V	230/50Hz
MOC ZNAMIONOWA	W	430
ZUŻYCIE ENERGII ELEKTRYCZNEJ	kWh/24h	6,2
MASA	kg	130

LUNA
SCh-1-1/700

+2/+10°C

R507

Wyposażenie standardowe

- obudowa zewnętrzna malowana proszkowo (kolor biały)
- chłodzenie grawitacyjne
- wyłożenie wnętrza blachą aluminiową
- termostat z automatycznym odszranianiem i cyfrowym wyświetlaczem
- korpus izolowany ekologiczną pianką poliuretanową
- półki druciane plastyfikowane
- regulowana wysokość półek
- drzwi przeszklone z szybą zespoloną
- agregat chłodniczy wewnętrzny
- otwieranie drzwi – w prawo lub w lewo
- panel górny podświetlany

Wyposażenie dodatkowe

- wyłożenie wnętrza blachą nierdzewną
- dodatkowe półki
- oświetlenie LED
- obudowa zewnętrzna: dowolny kolor wg palety RAL
- kółka
- automatyczne odparowanie skroplin

Inne wersje

- z obiegiem powietrza wymuszonym wentylatorem

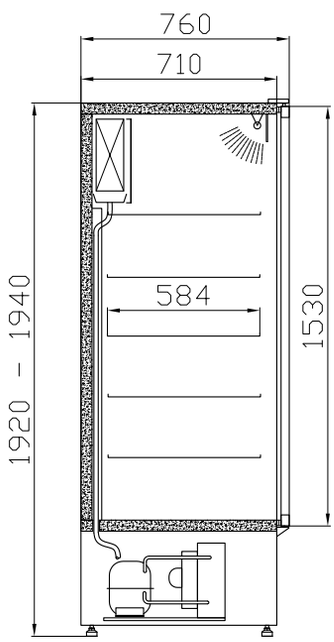

Dane techniczne

DŁUGOŚĆ	mm	800
SZEROKOŚĆ	mm	760
WYSOKOŚĆ	mm	1920 - 1940
ZAKRES TEMPERATUR	°C	OD +2°C DO +10°C PRZY TEMPERATURZE OTOCZENIA 25°C I WILGOTNOŚCI WZGLĘDNEJ 60%
CZYNNIK CHŁODNICZY	—	R507
LICZBA PÓŁEK	szt	5
POJEMNOŚĆ UŻYTKOWA	l	700
NAPIĘCIE ZNAMIONOWE	V	230/50Hz
MOC ZNAMIONOWA	W	430
ZUŻYCIE ENERGII ELEKTRYCZNEJ	kWh/24h	6,2
MASA	kg	147

LUNA
SCh-1/1400

+2/+10°C

R507

Wyposażenie standardowe

- obudowa zewnętrzna malowana proszkowo (kolor biały)
- chłodzenie grawitacyjne
- wyłożenie wnętrza blachą aluminiową
- termostat z automatycznym odszranianiem i cyfrowym wyświetlaczem
- korpus izolowany ekologiczną pianką poliuretanową
- półki druciane plastyfikowane
- regulowana wysokość półek
- agregat chłodniczy wewnętrzny

Wyposażenie dodatkowe

- wyłożenie wnętrza blachą nierdzewną
- przegroda pionowa
- dodatkowe półki
- obudowa zewnętrzna: dowolny kolor wg palety RAL
- kółka
- automatyczne odparowanie skroplin

Inne wersje

- z obiegiem powietrza wymuszonym wentylatorem

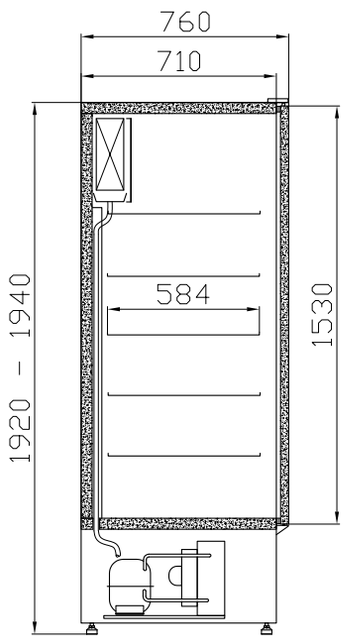

Dane techniczne

DŁUGOŚĆ	mm	1640
SZEROKOŚĆ	mm	760
WYSOKOŚĆ	mm	1920 - 1940
ZAKRES TEMPERATUR	°C	OD +2°C DO +10°C PRZY TEMPERATURZE OTOCZENIA 30°C I WILGOTNOŚCI WZGLĘDNEJ 55%
CZYNNIK CHŁODNICZY	—	R507
LICZBA PÓŁEK	szt	10
POJEMNOŚĆ UŻYTKOWA	l	1400
NAPIĘCIE ZNAMIONOWE	V	230/50Hz
MOC ZNAMIONOWA	W	550
ZUŻYCIE ENERGII ELEKTRYCZNEJ	kWh/24h	7,9
MASA	kg	175

WESTA
SCh-1-2/1400

+2/+10°C

R507

Wyposażenie standardowe

- obudowa zewnętrzna malowana proszkowo (kolor biały)
- chłodzenie grawitacyjne
- wyłożenie wnętrza blachą aluminiową
- termostat z automatycznym odszranianiem i cyfrowym wyświetlaczem
- korpus izolowany ekologiczną pianką poliuretanową
- półki druciane plastyfikowane
- regulowana wysokość półek
- drzwi przeszklone przesuwne z szybą zespoloną
- agregat chłodniczy wewnętrzny
- panel górny podświetlany

Wyposażenie dodatkowe

- wyłożenie wnętrza blachą nierdzewną
- przegroda pionowa
- oświetlenie LED
- dodatkowe półki
- obudowa zewnętrzna: dowolny kolor wg palety RAL
- kółka
- automatyczne odparowanie skroplin

Inne wersje

- z obiegiem powietrza wymuszonym wentylatorem

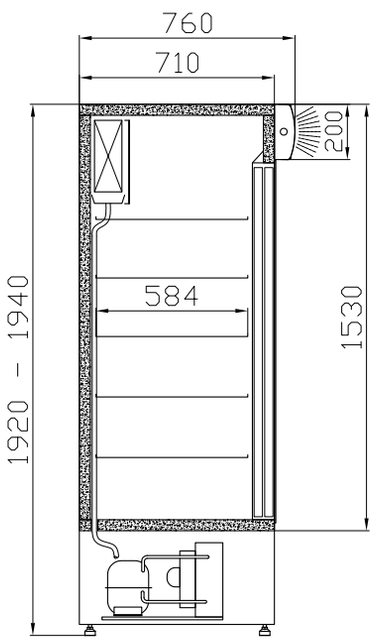

Dane techniczne

DŁUGOŚĆ	mm	1640
SZEROKOŚĆ	mm	760
WYSOKOŚĆ	mm	1920 - 1940
ZAKRES TEMPERATUR	°C	OD +2°C DO +10°C PRZY TEMPERATURZE OTOCZENIA 25°C I WILGOTNOŚCI WZGLĘDNEJ 60%
CZYNNIK CHŁODNICZY	—	R507
LICZBA PÓŁEK	szt	10
POJEMNOŚĆ UŻYTKOWA	l	1400
NAPIĘCIE ZNAMIONOWE	V	230/50Hz
MOC ZNAMIONOWA	W	550
ZUŻYCIE ENERGII ELEKTRYCZNEJ	kWh/24h	7,9
MASA	kg	210

WESTA
SCh-1-2/P 1400

+2/+10°C R507

Wyposażenie standardowe

- obudowa zewnętrzna malowana proszkowo (kolor biały)
- chłodzenie grawitacyjne
- wyłożenie wnętrza blachą aluminiową
- termostat z automatycznym odszranianiem i cyfrowym wyświetlaczem
- korpus izolowany ekologiczną pianką poliuretanową
- półki druciane plastyfikowane
- regulowana wysokość półek
- drzwi przeszklone przesuwne z szybą zespoloną
- agregat chłodniczy wewnętrzny
- obustronnie przeszklona
- panel górny podświetlany

Wyposażenie dodatkowe

- wyłożenie wnętrza blachą nierdzewną
- przegroda pionowa
- oświetlenie LED
- obudowa zewnętrzna: dowolny kolor wg palety RAL
- kółka
- dodatkowe półki
- automatyczne odparowanie skroplin

Inne wersje

- z obiegiem powietrza wymuszonym wentylatorem

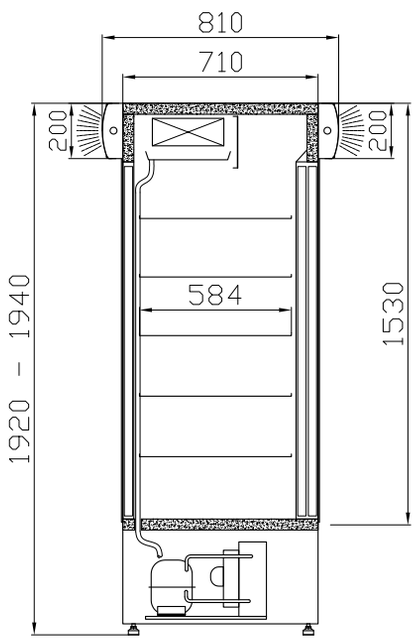

Dane techniczne

DŁUGOŚĆ	mm	1640
SZEROKOŚĆ	mm	810
WYSOKOŚĆ	mm	1920 - 1940
ZAKRES TEMPERATUR	°C	OD +2°C DO +10°C PRZY TEMPERATURZE OTOCZENIA 25°C I WILGOTNOŚCI WZGLĘDNEJ 60%
CZYNNIK CHŁODNICZY	—	R507
LICZBA PÓŁEK	szt	10
POJEMNOŚĆ UŻYTKOWA	l	1400
NAPIĘCIE ZNAMIONOWE	V	230/50Hz
MOC ZNAMIONOWA	W	550
ZUŻYCIE ENERGII ELEKTRYCZNEJ	kWh/24h	7,9
MASA	kg	240

WESTA
SCh-1-2/800

+2/+10°C

R507

Wyposażenie standardowe

- obudowa zewnętrzna malowana proszkowo (kolor biały)
- chłodzenie grawitacyjne
- wyłożenie wnętrza blachą aluminiową
- termostat z automatycznym odszranianiem i cyfrowym wyświetlaczem
- korpus izolowany ekologiczną pianką poliuretanową
- półki druciane plastyfikowane
- regulowana wysokość półek
- drzwi przeszklone przesuwne z szybą zespoloną
- agregat chłodniczy wewnętrzny
- panel górny podświetlany

Wyposażenie dodatkowe

- wyłożenie wnętrza blachą nierdzewną
- przegroda pionowa
- oświetlenie LED
- obudowa zewnętrzna: dowolny kolor wg palety RAL
- kółka
- dodatkowe półki
- automatyczne odparowanie skroplin

Inne wersje

- z obiegiem powietrza wymuszonym wentylatorem

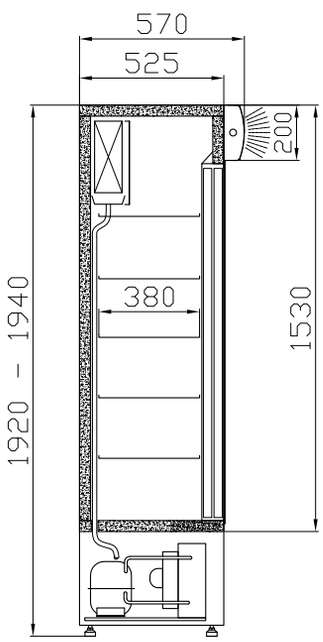

Dane techniczne

DŁUGOŚĆ	mm	1300
SZEROKOŚĆ	mm	570
WYSOKOŚĆ	mm	1920 - 1940
ZAKRES TEMPERATUR	°C	OD +2°C DO +10°C PRZY TEMPERATURZE OTOCZENIA 25°C I WILGOTNOŚCI WZGLĘDNEJ 60%
CZYNNIK CHŁODNICZY	—	R507
LICZBA PÓŁEK	szt	5
POJEMNOŚĆ UŻYTKOWA	l	800
NAPIĘCIE ZNAMIONOWE	V	230/50Hz
MOC ZNAMIONOWA	W	430
ZUŻYCIE ENERGII ELEKTRYCZNEJ	kWh/24h	6,2
MASA	kg	140

KOLORYSTYKA WYKOŃCZENIA

SZAFY CHŁODNICZE

01. KOLORYSTYKA ELEMENTÓW Z TWORZYWA SZTUCZNEGO:

RAL 9003 RAL 7004 RAL 5010 RAL 3020

RAL 6029 RAL 1021 ZŁOTY RAL 2004

02. KOLORYSTYKA ELEMENTÓW METALOWYCH:

RAL 9003 RAL 7004 RAL 5010 RAL 3000 RAL 6029

RAL 1021 ZŁOTY RAL 1015 RAL 7012 RAL 2004

04

REGAŁY
CHŁODNICZE

SYRIUSZ
RCh-3

+4/+10°C

R507

Wyposażenie standardowe

- chłodzenie: obieg wymuszony
- 4 rzędy półek z regulowaną wysokością i trzystopniową regulacją pochylenia
- wnętrze regału i półki z blachy lakierowanej białej
- termostat z automatycznym odszranianiem i cyfrowym wyświetlaczem
- boki ABS i korpus izolowany ekologiczną pianką poliuretanową
- oświetlenie ekspozycyjne - świetlówka biała
- panel górny podświetlany
- listwy cenowe
- agregat chłodniczy wewnętrzny
- przesłona nocna-roleta
- zawór rozprężny

Wyposażenie dodatkowe

- energooszczędne wentylatory parownika o obniżonym poziomie hałasu
- haki do zawieszania wędlin
- wnętrze i półki regału z blachy nierdzewnej
- oświetlenie LED
- malowanie wnętrza: dowolny kolor wg palety RAL
- dodatkowe półki
- przegroda szklana hartowana

Inne wersje

- przystosowana do łączenia w ciągi
- chłodniczo-warzywna z lustrem i półkami drewnianymi
- pod agregat zewnętrzny

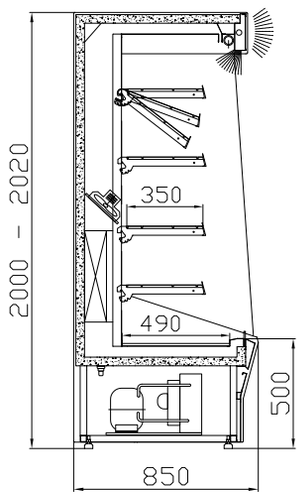

wersja chłodnicza

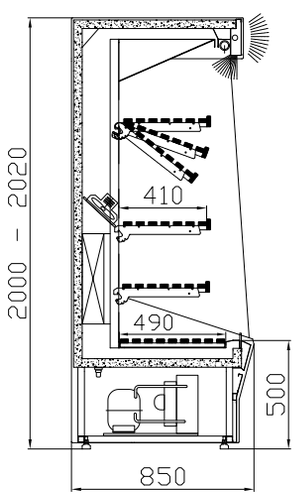

wersja chłodniczo-warzywna

Dane techniczne

DŁUGOŚĆ	mm	1330	1650	2000
SZEROKOŚĆ	mm		850	
WYSOKOŚĆ	mm		2000 - 2020	
ZAKRES TEMPERATUR	°C		OD +4°C DO +10°C PRZY TEMPERATURZE OTOCZENIA 25°C I WILGOTNOŚCI WZGLĘDNEJ 60%	
CZYNNIK CHŁODNICZY	—		R507	
POWIERZCHNIA EKSPOZYCJI	m^2	2,4	3,1	3,8
NAPIĘCIE ZNAMIONOWE	V		230/50Hz	
MASA	kg	220	280	312

NAOS
RCh-OF/700

Wyposażenie standardowe

- chłodzenie: obieg wymuszony
- 4 rzędy półek z regulowaną wysokością i trzystopniową regulacją pochylenia
- wnętrze regału i półki z blachy lakierowanej białej
- termostat z automatycznym odszranianiem i cyfrowym wyświetlaczem
- oświetlenie LED
- listwy cenowe
- agregat chłodniczy wewnętrzny
- automatyczne odparowywanie skroplin

Wyposażenie dodatkowe

- wnętrze i półki regału z blachy nierdzewnej
- haki do zawieszania wędlin
- malowanie wnętrza: dowolny kolor wg palety RAL
- dodatkowe półki
- kółka
- zawór rozprężny
- przesłona nocna-roleta
- panel górny podświetlany

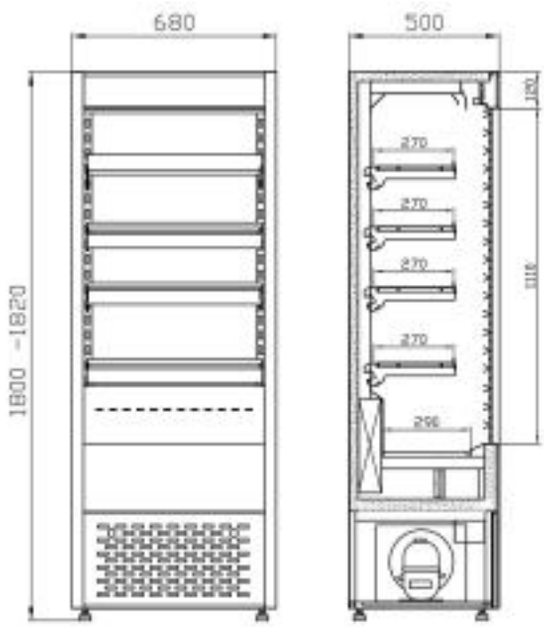

Dane techniczne

DŁUGOŚĆ	mm	680
SZEROKOŚĆ	mm	500
WYSOKOŚĆ	mm	1800-1820
ZAKRES TEMPERATUR	°C	OD +4°C DO +10°C PRZY TEMPERATURZE OTOCZENIA 25°C I WILGOTNOŚCI WZGLĘDNEJ 60%
CZYNNIK CHŁODNICZY	—	R507
POWIERZCHNIA EKSPOZYCJI	m^2	0,8
NAPIĘCIE ZNAMIONOWE	V	230/50Hz
PRĄD ZNAMIONOWY	A	4,6
ZUŻYCIE ENERGII ELEKTRYCZNEJ	kWh/24h	10
MASA	kg	95

VIRTUS
RCh-1/R

+4/+10°C

R507

Wyposażenie standardowe

- chłodzenie: obieg wymuszony
- 4 rzędy półek z regulowaną wysokością i trzystopniową regulacją pochylenia
- wnętrze regału i półki z blachy lakierowanej białej
- termostat z automatycznym odszranianiem i cyfrowym wyświetlaczem
- boki ABS i korpus izolowany ekologiczną pianką poliuretanową
- oświetlenie ekspozycyjne- świetlówka biała
- panel górny podświetlany
- listwy cenowe
- agregat chłodniczy wewnętrzny
- przesłona nocna-roleta

Wyposażenie dodatkowe

- energooszczędne wentylatory parownika o obniżonym poziomie hałasu
- wnętrze i półki regału z blachy nierdzewnej
- oświetlenie LED
- haki do zawieszania wędlin
- malowanie wnętrza: dowolny kolor wg palety RAL
- dodatkowe półki
- kółka
- zawór rozprężny

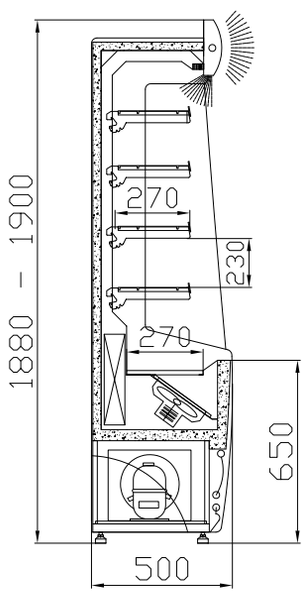

Dane techniczne

DŁUGOŚĆ	mm	680
SZEROKOŚĆ	mm	500
WYSOKOŚĆ	mm	1880 - 1900
ZAKRES TEMPERATUR	°C	OD +4°C DO +10°C PRZY TEMPERATURZE OTOCZENIA 25°C I WILGOTNOŚCI WZGLĘDNEJ 60%
CZYNNIK CHŁODNICZY	—	R507
POWIERZCHNIA EKSPOZYCJI	m^2	0,74
NAPIĘCIE ZNAMIONOWE	V	230/50Hz
MOC ZNAMIONOWA	W	580
ZUŻYCIE ENERGII ELEKTRYCZNEJ	kWh/24h	8,4
MASA	kg	92

REGULUS
RCh-1/B

+4/+10°C

R507

Wyposażenie standardowe

- chłodzenie: obieg wymuszony
- 3 rzędy półek z regulowaną wysokością i trzystopniową regulacją pochylenia
- wnętrze regału i półki z blachy lakierowanej białej
- termostat z automatycznym odszranianiem i cyfrowym wyświetlaczem
- boki ABS i korpus izolowany ekologiczną pianką poliuretanową
- oświetlenie ekspozycyjne - świetlówka biała
- panel górny podświetlany
- listwy cenowe
- agregat chłodniczy wewnętrzny
- przesłona nocna-roleta

Wyposażenie dodatkowe

- energooszczędne wentylatory parownika o obniżonym poziomie hałasu
- haki do zawieszania wędlin
- wnętrze i półki regału z blachy nierdzewnej
- oświetlenie LED
- malowanie wnętrza: dowolny kolor wg palety RAL
- dodatkowe półki
- zawór rozprężny

Inne wersje

- przystosowana do łączenia w ciągi

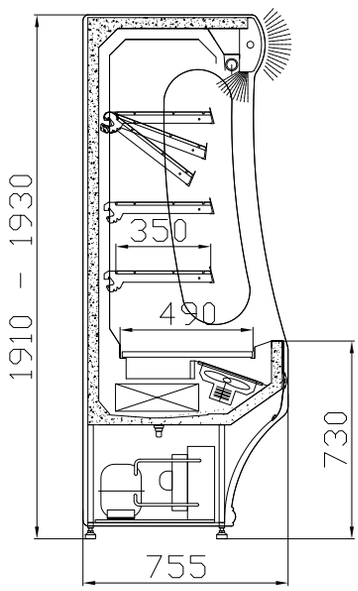

Dane techniczne

DŁUGOŚĆ	mm	1040	1570	2000
SZEROKOŚĆ	mm		755	
WYSOKOŚĆ	mm		1910 - 1930	
ZAKRES TEMPERATUR	°C		OD +4°C DO +10°C PRZY TEMPERATURZE OTOCZENIA 25°C I WILGOTNOŚCI WZGLĘDNEJ 60%	
CZYNNIK CHŁODNICZY	—		R507	
POWIERZCHNIA EKSPOZYCJI	m^2	1,5	2,4	3,0
NAPIĘCIE ZNAMIONOWE	V		230/50Hz	
MOC ZNAMIONOWA	W	700	1150	1340
ZUŻYCIE ENERGII ELEKTRYCZNEJ	kWh/24h	10,0	16,0	19,2
MASA	kg	120	170	220

REGULUS
RCh-1/B/W

+4/+10°C

R507

Wyposażenie standardowe

- chłodzenie: obieg wymuszony
- 2 rzędy drewnianych półek z regulowaną wysokością i trzystopniową regulacją pochylenia
- wnętrze regału z blachy lakierowanej białej
- termostat z automatycznym odszranianiem i cyfrowym wyświetlaczem
- boki ABS i korpus izolowany ekologiczną pianką poliuretanową
- oświetlenie ekspozycyjne - świetlówka biała
- panel górny podświetlany
- listwy cenowe
- agregat chłodniczy wewnętrzny
- przesłona nocna-roleta
- półki drewniane

Wyposażenie dodatkowe

- energooszczędne wentylatory parownika o obniżonym poziomie hałasu
- haki do zawieszania wędlin
- wnętrze i półki regału z blachy nierdzewnej
- oświetlenie LED
- malowanie wnętrza: dowolny kolor wg palety RAL
- dodatkowe półki
- zawór rozprężny
- lustro

Inne wersje

- przystosowana do łączenia w ciągi

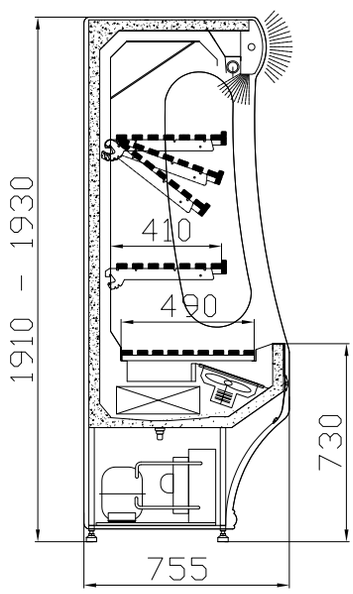

Dane techniczne

DŁUGOŚĆ	mm	1040	1570	2000
SZEROKOŚĆ	mm		755	
WYSOKOŚĆ	mm		1910 - 1930	
ZAKRES TEMPERATUR	°C		OD +4°C DO +10°C PRZY TEMPERATURZE OTOCZENIA 25°C I WILGOTNOŚCI WZGLĘDNEJ 60%	
CZYNNIK CHŁODNICZY	—		R507	
POWIERZCHNIA EKSPOZYCJI	m^2	1,5	2,4	3,0
NAPIĘCIE ZNAMIONOWE	V		230/50Hz	
MOC ZNAMIONOWA	W	700	1150	1340
ZUŻYCIE ENERGII ELEKTRYCZNEJ	kWh/24h	10,0	16,0	19,2
MASA	kg	120	170	220

REGULUS
RCh-1-1/B

+4/+10°C

Wyposażenie standardowe

- przystosowany do agregatu zewnętrznego
- chłodzenie: obieg wymuszony
- 4 rzędy półek z regulowaną wysokością i trzystopniową regulacją pochylenia
- wnętrze regału i półki z blachy lakierowanej białej
- termostat z automatycznym odszranianiem i cyfrowym wyświetlaczem
- boki ABS i korpus izolowany ekologiczną pianką poliuretanową
- oświetlenie ekspozycyjne- świetlówka biała
- panel górny podświetlany
- listwy cenowe
- przesłona nocna-roleta

Wyposażenie dodatkowe

- zewnętrzny agregat chłodniczy
- energooszczędne wentylatory parownika o obniżonym poziomie hałasu
- haki do zawieszania wędlin
- wnętrze i półki regału z blachy nierdzewnej
- zawór rozprężny
- oświetlenie LED
- malowanie wnętrza: dowolny kolor wg palety RAL
- dodatkowe półki

Inne wersje

- przystosowana do łączenia w ciągi
- chłodniczo-warzywna z lustrem i półkami drewnianymi

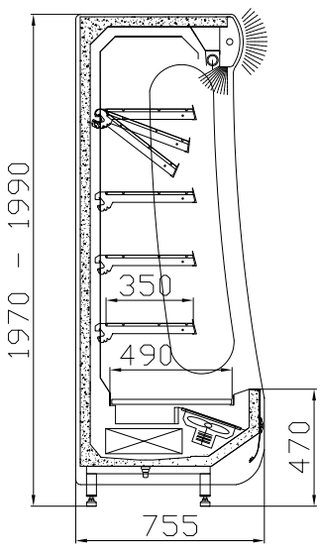

wersja chłodnicza

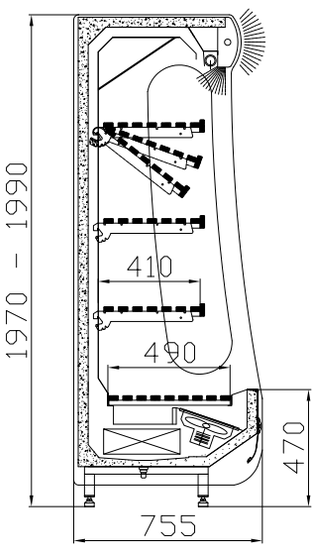

wersja chłodniczo-warzywna

Dane techniczne

DŁUGOŚĆ	mm	1040	1570	2000
SZEROKOŚĆ	mm		755	
WYSOKOŚĆ	mm		1970 - 1990	
ZAKRES TEMPERATUR	°C		OD +4°C DO +10°C PRZY TEMPERATURZE OTOCZENIA 25°C I WILGOTNOŚCI WZGLĘDNEJ 60%	
CZYNNIK CHŁODNICZY	—		R-404A / R507	
POWIERZCHNIA EKSPOZYCJI	m^2	2,0	2,9	3,8
NAPIĘCIE ZNAMIONOWE	V		230/50Hz	
ZAPOTRZEBOWANIE MOCY CHŁODNICZEJ NA JEDNOSTKĘ URZĄDZENIA	W/m		900	
MASA	kg	110	153	200

ORLANDO
RCh-1-1

+4/+10°C

Wyposażenie standardowe

- przystosowany do agregatu zewnętrznego
- chłodzenie: obieg wymuszony
- 4 rzędy półek z regulowaną wysokością i trzystopniową regulacją pochylenia
- wnętrze regału i półki z blachy lakierowanej białej
- termostat z automatycznym odszranianiem i cyfrowym wyświetlaczem
- boki ABS i korpus izolowany ekologiczną pianką poliuretanową
- oświetlenie ekspozycyjne- świetlówka biała
- panel górny podświetlany
- listwy cenowe
- przesłona nocna-roleta

Wyposażenie dodatkowe

- zewnętrzny agregat chłodniczy
- energooszczędne wentylatory parownika o obniżonym poziomie hałasu
- haki do zawieszania wędlin
- wnętrze i półki regału z blachy nierdzewnej
- oświetlenie LED
- malowanie wnętrza: dowolny kolor wg palety RAL
- dodatkowe półki
- zawór rozprężny

Inne wersje

- przystosowana do łączenia w ciągi
- chłodniczo-warzywna z lustrem i półkami drewnianymi

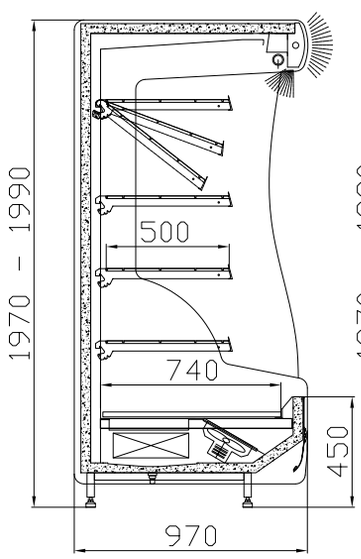

wersja chłodnicza

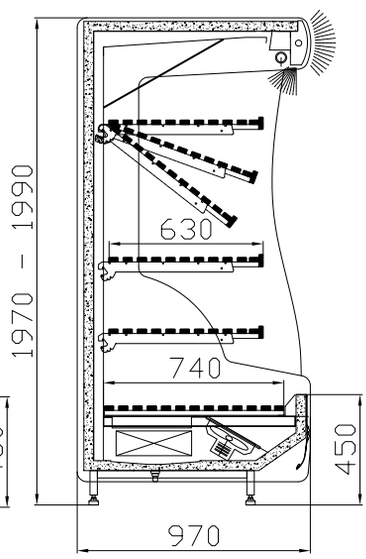

wersja chłodniczo-warzywna

Dane techniczne

DŁUGOŚĆ	mm	1040	1470	1970
SZEROKOŚĆ	mm		970	
WYSOKOŚĆ	mm		1970 - 1990	
ZAKRES TEMPERATUR	°C		OD +4°C DO +10°C PRZY TEMPERATURZE OTOCZENIA 25°C I WILGOTNOŚCI WZGLĘDNEJ 60%	
CZYNNIK CHŁODNICZY	—		R-404A / R507	
POWIERZCHNIA EKSPOZYCJI	m^2	2,4	3,6	4,8
NAPIĘCIE ZNAMIONOWE	V		230/50Hz	
ZAPOTRZEBOWANIE MOCY CHŁODNICZEJ NA JEDNOSTKĘ URZĄDZENIA	W/m		1100	
MASA	kg	132	190	250

DAVOS
RCh-2

+4/+10°C R507

Wyposażenie standardowe

- chłodzenie: obieg wymuszony
- 3 rzędy półek z regulowaną wysokością i trzystopniową regulacją pochylenia
- wnętrze regału i półki z blachy lakierowanej białej
- termostat z automatycznym odszranianiem i cyfrowym wyświetlaczem
- boki i korpus izolowany ekologiczną pianką poliuretanową
- energooszczędne oświetlenie ekspozycyjne
- listwy cenowe
- panel górny podświetlany
- agregat chłodniczy wewnętrzny
- drzwi przesuwne, przeszkolone z szybą zespoloną
- listwa odbojowa

Wyposażenie dodatkowe

- energooszczędne wentylatory parownika o obniżonym poziomie hałasu
- wnętrze i półki regału z blachy nierdzewnej
- haki do zawieszenia wędlin
- oświetlenie LED
- malowanie wnętrza: dowolny kolor wg palety RAL
- dodatkowe półki
- zawór rozprężny

Inne wersje

- przystosowana do łączenia w ciągi

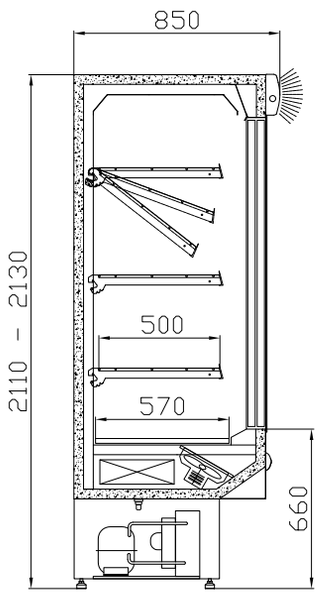

Dane techniczne

DŁUGOŚĆ	mm	1570	2000
SZEROKOŚĆ	mm	850	
WYSOKOŚĆ	mm	2110 - 2130	
ZAKRES TEMPERATUR	°C	OD +4°C DO +10°C PRZY TEMPERATURZE OTOCZENIA 25°C I WILGOTNOŚCI WZGLĘDNEJ 60%	
CZYNNIK CHŁODNICZY	—	R507	
POWIERZCHNIA EKSPOZYCJI	m2	3	4
NAPIĘCIE ZNAMIONOWE	V	230/50Hz	
MOC ZNAMIONOWA	W	1086	1560
ZUŻYCIE ENERGII ELEKTRYCZNEJ	kWh/24h	11,3	14,4
MASA	kg	280	370

DAVOS
RCh-2-1

+4/+10°C

Wyposażenie standardowe

- przystosowany do agregatu zewnętrznego
- chłodzenie: obieg wymuszony
- 3 rzędy półek z regulowaną wysokością i trzystopniową regulacją pochylenia
- wnętrze regału i półki z blachy lakierowanej białej
- termostat z automatycznym odszranianiem i cyfrowym wyświetlaczem
- boki i korpus izolowany ekologiczną pianką poliuretanową
- energooszczędne oświetlenie ekspozycyjne
- listwy cenowe
- panel górny podświetlany
- drzwi przesuwne, przeszkolone z szybą zespoloną
- listwa odbojowa

Wyposażenie dodatkowe

- energooszczędne wentylatory parownika o obniżonym poziomie hałasu
- wnętrze i półki regału z blachy nierdzewnej
- haki do zawieszenia wędlin
- oświetlenie LED
- malowanie wnętrza: dowolny kolor wg palety RAL
- dodatkowe półki
- zawór rozprężny

Inne wersje

- przystosowana do łączenia w ciągi

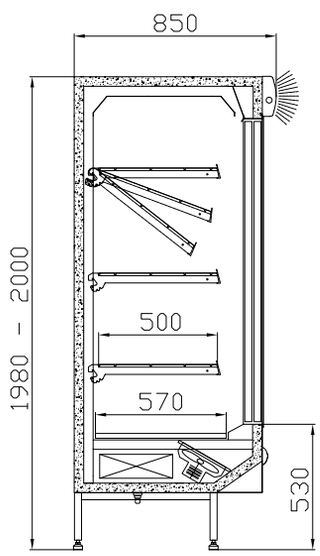

Dane techniczne

DŁUGOŚĆ	mm	1570	2000
SZEROKOŚĆ	mm	850	
WYSOKOŚĆ	mm	1980 - 2000	
ZAKRES TEMPERATUR	°C	OD +4°C DO +10°C PRZY TEMPERATURZE OTOCZENIA 25°C I WILGOTNOŚCI WZGLĘDNEJ 60%	
CZYNNIK CHŁODNICZY	—	R-404A / R507	
POWIERZCHNIA EKSPOZYCJI	m2	3	4
NAPIĘCIE ZNAMIONOWE	V	230/50Hz	
MOC ZNAMIONOWA	W	1086	1560
ZUŻYCIE ENERGII ELEKTRYCZNEJ	kWh/24h	11,3	14,4
MASA	kg	260	370

HELION
RCh-1-2/B

+6/+12°C

Wyposażenie standardowe

- regał wiszący naścienny
- przystosowany do agregatu zewnętrznego
- chłodzenie obieg wymuszony
- 2 rzędy haków ze stali nierdzewnej z dowolnie regulowaną wysokością
- wnętrze regału z blachy lakierowanej białej
- termostat z automatycznym odszranianiem i cyfrowym wyświetlaczem
- boki ABS i korpus izolowany ekologiczną pianką poliuretanową
- oświetlenie ekspozycyjne- świetlówka biała
- panel górny podświetlany
- przesłona nocna – roleta

Wyposażenie dodatkowe

- zewnętrzny agregat chłodniczy
- wnętrze regału z blachy nierdzewnej
- oświetlenie LED
- zawór rozprężny
- dodatkowe haki

Inne wersje

- przystosowana do łączenia w ciągi

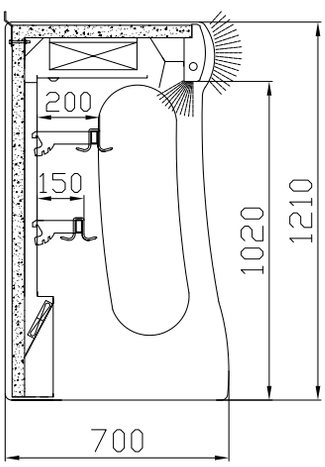

Dane techniczne

DŁUGOŚĆ	mm	1000	1570	2000
SZEROKOŚĆ	mm		700	
WYSOKOŚĆ	mm		1210	
ZAKRES TEMPERATUR	°C		OD +6°C DO +12°C PRZY TEMPERATURZE OTOCZENIA 25°C I WILGOTNOŚCI WZGLĘDNEJ 60%	
CZYNNIK CHŁODNICZY	—		R-404A / R507	
NAPIĘCIE ZNAMIONOWE	V		230/50Hz	
ZAPOTRZEBOWANIE MOCY CHŁODNICZEJ NA JEDNOSTKĘ URZĄDZENIA	W/m		900	
MASA	kg	75	92	120

HELION
RCh-1-2/BD

H18 +6/+12°C

Wyposażenie standardowe

- regał wiszący naścienny
- przystosowany do agregatu zewnętrznego
- chłodzenie: obieg wymuszony
- 2 rzędy haków ze stali nierdzewnej z dowolnie regulowaną wysokością
- 1rząd półek
- wnętrze regału i półki z blachy nierdzewnej
- termostat z automatycznym odszranianiem i cyfrowym wyświetlaczem
- boki ABS i korpus izolowany ekologiczną pianką poliuretanową
- oświetlenie ekspozycyjne- świetlówka biała
- panel górny podświetlany
- przesłona nocna-roleta

Wyposażenie dodatkowe

- zewnętrzny agregat chłodniczy
- oświetlenie LED
- zawór rozprężny
- dodatkowe haki

Inne wersje

- przystosowana do łączenia w ciągi

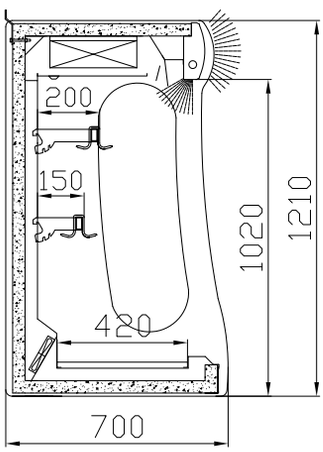

Dane techniczne

DŁUGOŚĆ	mm	1000	1570	2000
SZEROKOŚĆ	mm		700	
WYSOKOŚĆ	mm		1210	
ZAKRES TEMPERATUR	°C		OD +6°C DO +12°C PRZY TEMPERATURZE OTOCZENIA 25°C I WILGOTNOŚCI WZGLĘDNEJ 60%	
CZYNNIK CHŁODNICZY	—		R-404A / R507	
POWIERZCHNIA EKSPOZYCJI	m^2	0,4	0,62	0,8
NAPIĘCIE ZNAMIONOWE	V		230/50Hz	
ZAPOTRZEBOWANIE MOCY CHŁODNICZEJ NA JEDNOSTKĘ URZĄDZENIA	W/m		900	
MASA	kg	81	98	126

KOLORYSTYKA WYKOŃCZENIA

REGAŁY CHŁODNICZE

01. KOLORYSTYKA PROFILI ALUMINIOWYCH

ZŁOTY

SREBRNY

02. KOLORYSTYKA WYKOŃCZENIA BOKÓW ABS:

BRĄZ

POPIEL

GRAFIT

CZARNY

03. KOLORYSTYKA ELEMENTÓW Z TWORZYWA SZTUCZNEGO:

RAL 9003

RAL 7004

RAL 5010

RAL 3020

RAL 6029

RAL 1021

ZŁOTY

RAL 2004

04. KOLORYSTYKA ELEMENTÓW METALOWYCH:

RAL 9003

RAL 7004

RAL 5010

RAL 3000

RAL 6029

RAL 1021

ZŁOTY

RAL 1015

RAL 7012

RAL 2004

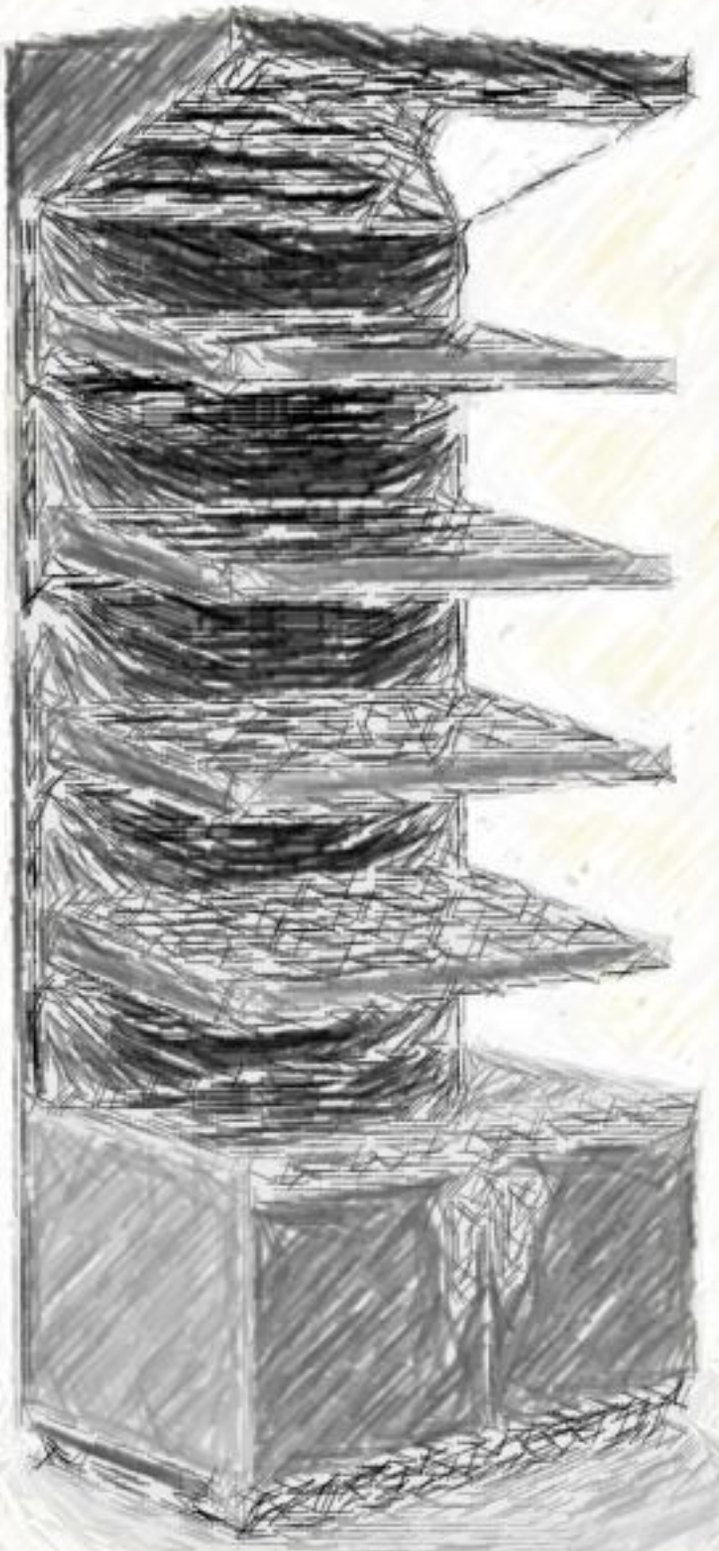

05

REGAŁY
CUKIERNICZE

MARS
R/C

Wyposażenie standardowe

- neutralny (niechłodniczy)
- panele ozdobne w części dolnej
- oświetlenie ekspozycyjne- świetlówka cukiernicza
- lustro
- listwy cenowe
- 3 rzędy półek drewnianych
- kosze drewniane w części dolnej
- boki drewniane
- osłony ekspozycji dla ochrony pieczywa
- tacka dolna na okruchy z pieczywa
- wykończenia w kolorze złotym

Wyposażenie dodatkowe

- wersja bez osłon ekspozycji
- obudowa zewnętrzna: paleta KRONOSPAN

Inne wersje

- przystosowana do łączenia w ciągi

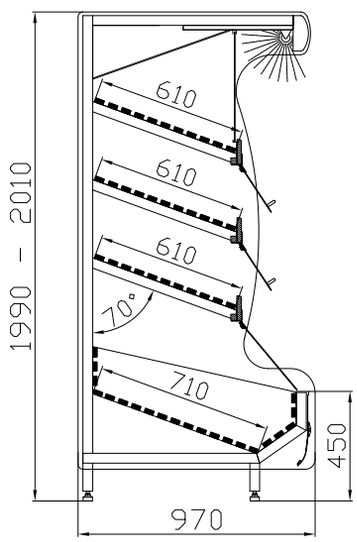

Dane techniczne

DŁUGOŚĆ	mm	1040	1540	2040
SZEROKOŚĆ	mm		970	
WYSOKOŚĆ	mm		1990 - 2010	
POWIERZCHNIA EKSPOZYCJI	m^2	2,5	3,7	4,9
NAPIĘCIE ZNAMIONOWE	V		230/50Hz	
MASA	kg	129	193	257

NATAN
R/C2

Wyposażenie standardowe

- neutralny (niechłodniczy)
- oświetlenie ekspozycyjne- świetlówka
- obudowa drewniana
- lustro
- listwy cenowe
- 4 rzędy półek z regulowaną wysokością i trzystopniową regulacją pochylenia (blacha lakierowana proszkowo)

Wyposażenie dodatkowe

- kosze na pieczywo
- obudowa zewnętrzna: paleta KRONOSPAN

Inne wersje

- przystosowana do łączenia w ciągi

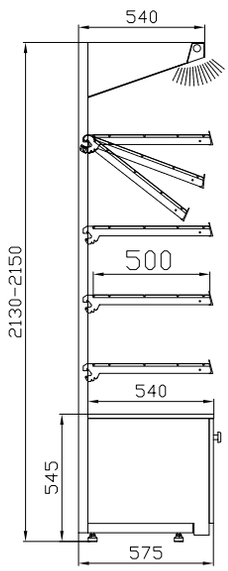

Dane techniczne

DŁUGOŚĆ	mm	900
SZEROKOŚĆ	mm	575
WYSOKOŚĆ	mm	2130 - 2150
POWIERZCHNIA EKSPOZYCJI	m^2	1,75
NAPIĘCIE ZNAMIONOWE	V	230/50Hz
MASA	kg	110

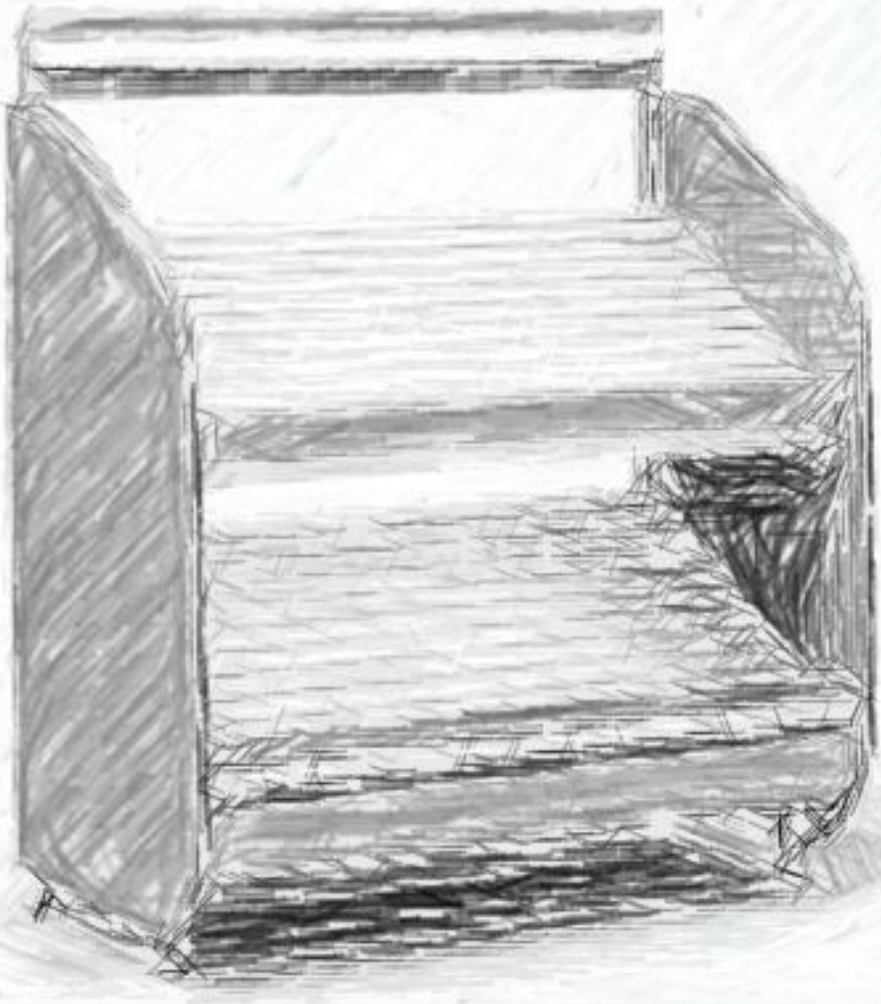

06

REGAŁY
WARZYWNE

CEZAR
R/W

Wyposażenie standardowe

- neutralny (niechłodniczy)
- panel górny podświetlany
- panele ozdobne w części dolnej
- oświetlenie ekspozycyjne- świetlówka biała
- lustro
- listwy cenowe
- 2 rzędy półek drewnianych
- kosze drewniane w części dolnej
- boki drewniane

Wyposażenie dodatkowe

- oświetlenie LED
- obudowa zewnętrzna: paleta KRONOSPAN

Inne wersje

- przystosowana do łączenia w ciągi

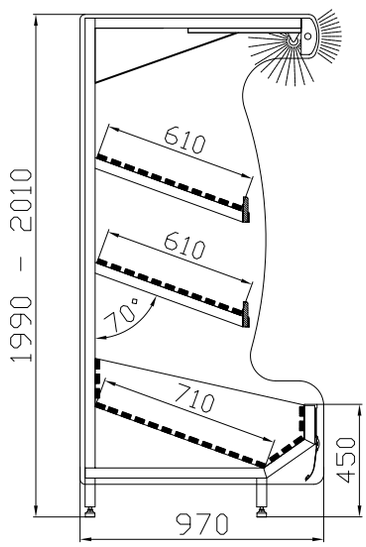

Dane techniczne

DŁUGOŚĆ	mm	1040	1540	2040
SZEROKOŚĆ	mm		970	
WYSOKOŚĆ	mm		1990 - 2010	
POWIERZCHNIA EKSPOZYCJI	m^2	2,3	3,4	4,5
NAPIĘCIE ZNAMIONOWE	V		230/50Hz	
MASA	kg	114	171	228

OTTO
R/SW

Wyposażenie standardowe

- neutralny (niechłodniczy)
- panele ozdobne w części dolnej
- półki drewniane w kolorze naturalnym (buk jasny)
- listwy cenowe
- wykonanie jako moduł jednostronny
- możliwość samodzielnego łączenia w ciągi
- możliwość samodzielnego łączenia w moduły obustronne

Wyposażenie dodatkowe

- półki drewniane w kolorze zielonym
- boki ozdobne

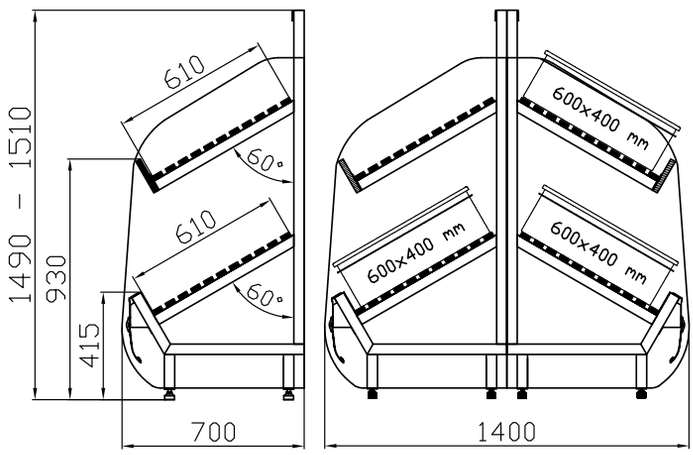

Dane techniczne

DŁUGOŚĆ	mm	1250
SZEROKOŚĆ	mm	700
WYSOKOŚĆ	mm	1490 - 1510
POWIERZCHNIA EKSPOZYCJI	m2	1,5
MASA	kg	95

KOLORYSTYKA WYKOŃCZENIA

REGAŁY CUKIERNICZE
REGAŁY WARZYWNE

01. KOLORYSTYKA PROFILI ALUMINIOWYCH

ZŁOTY

SREBRNY

02. KOLORYSTYKA PŁYTY LAMINOWANEJ:

WENGE 21-01

CALVADOS 1937

MAHOŃ 402

BUK BAWARIA 381

LEGENDA

LED — OŚWIETLENIE LED

AUTOMATYCZNE ODPAROWANIE SKROPLIN

OBIEG POWIETRZA WYMUSZONY

H17 — BLACHA NIERDZEWNA H17

OBIEG POWIETRZA GRAWITACYJNY

H18 — BLACHA KWASOODPORNA H18

SYSTEM KONTROLI WILGOTNOŚCI

DUŻA KOMORA PRZECHOWALICZA

ENERGOOSZCZĘDNOŚĆ

WERSJA NEUTRALNA

+1/+7 °C — ZAKRES TEMPERATUR

R507 — CZYNNIK CHŁODNICZY

AGREGAT ZEWNĘTRZNY

SZYBY ZESPOLONE

AGREGAT WEWNĘTRZNY

SZYBA FRONTOWA UCHYLNA

SZYBA FRONTOWA OTWIERANA NA BOKI

SZYBA FRONTOWA OTWIERANA DO GÓRY

Prezentowane w katalogu informacje nie stanowią oferty handlowej w rozumieniu kodeksu cywilnego. Producent zastrzega sobie prawo do wprowadzania zmian konstrukcyjnych kształtu/koloru w ramach procesu ulepszania produktu bez konieczności wcześniejszego uprzedzenia. Zdjęcia i rysunki mają charakter poglądowy i mogą nieznacznie różnić się od rzeczywistości. Firma CEBEA nie ponosi odpowiedzialności za błędy w treści katalogu lub jego niekompletności.

Zakład Produkcji Doświadczalnej CEBEA Sp. z o.o.

Ul. Krasińskiego 29, 32-700 Bochnia
Tel.: +48 14 612 24 64
Fax: +48 612 27 39

DZIAŁ MARKETINGU I SPRZEDAŻY

Tel.: +48 14 611 70 51
handel@cebeabochnia.pl
export@cebeabochnia.pl
handlowy@cebeabochnia.pl
marketing@cebeabochnia.pl

WWW.CEBEABOCHNIA.PL